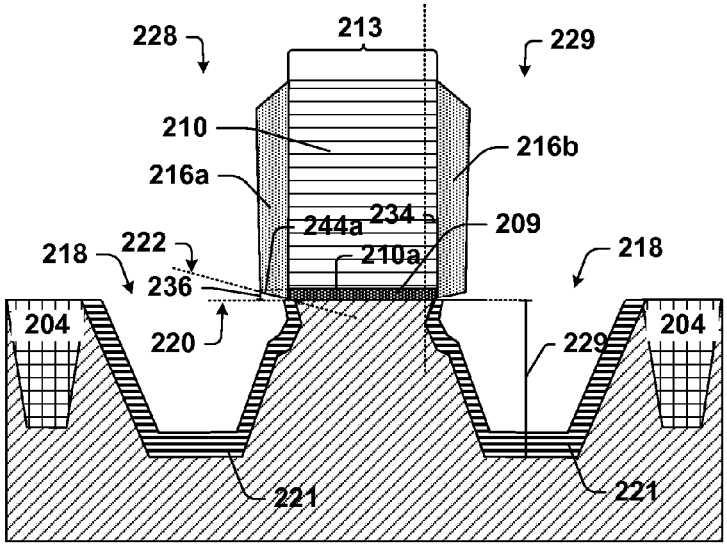
228
213
229
210
216b
216a
244a
234
209
218
222
210a
218
236
204
220
229
204
221
221

FIG. 9

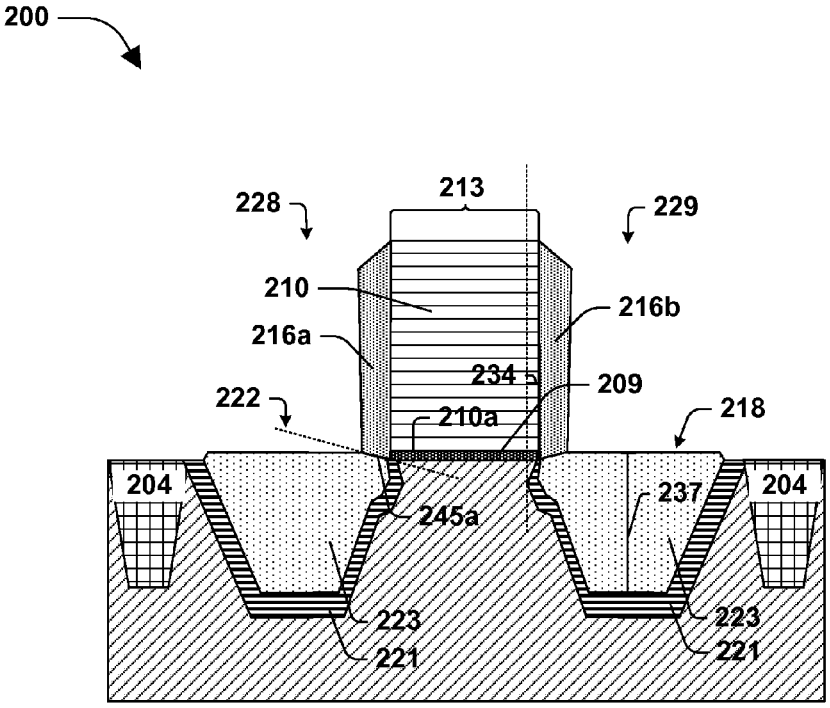
200
228
213
229
210
216b
216a
234
209
222
210a
218
204
237
204
245a
223
223
221
221

FIG. 10