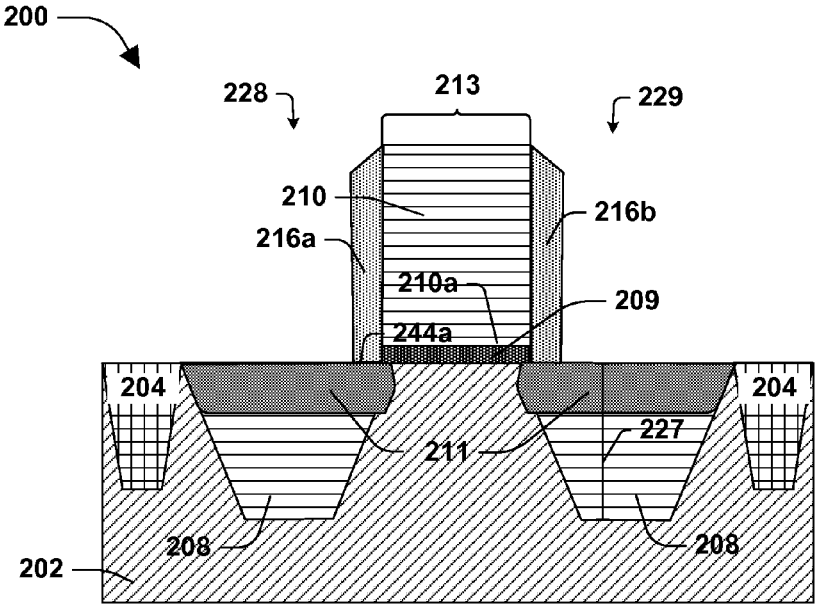
200
228
213
229
210
216b
216a
210a
209
244a
204
204
211
227
208
208
202

FIG. 5

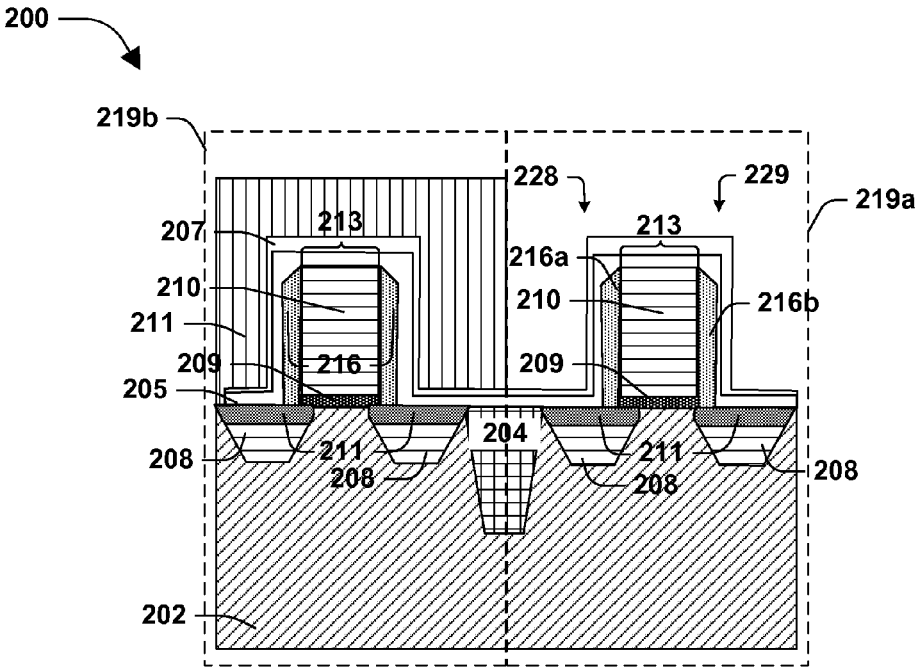
200
219b
228
229
219a
207
213
213
216a
210
210
216b
211
209
216
209
205
204
208
211
211
208
208
208
202

FIG. 6