Fig. 2

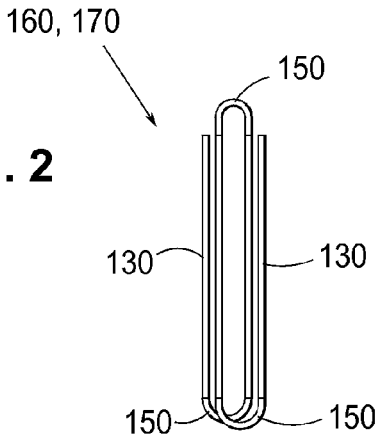
160, 170
150
130
130
150
150

Fig. 3

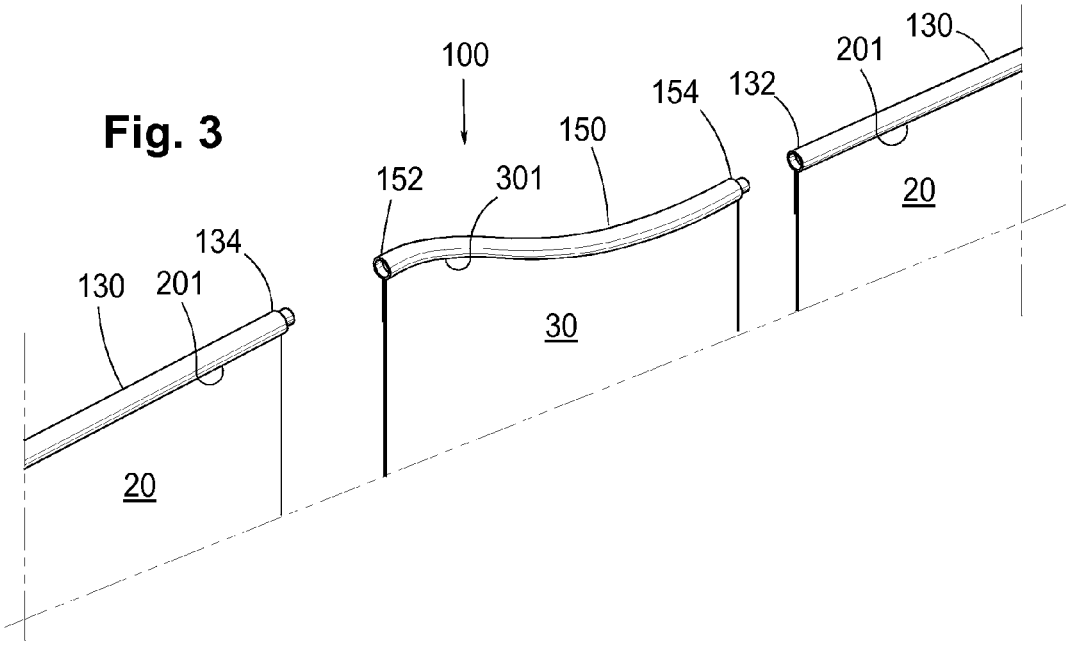
100
130
201
134
20
152
301
150
154
30
132
201
130
20