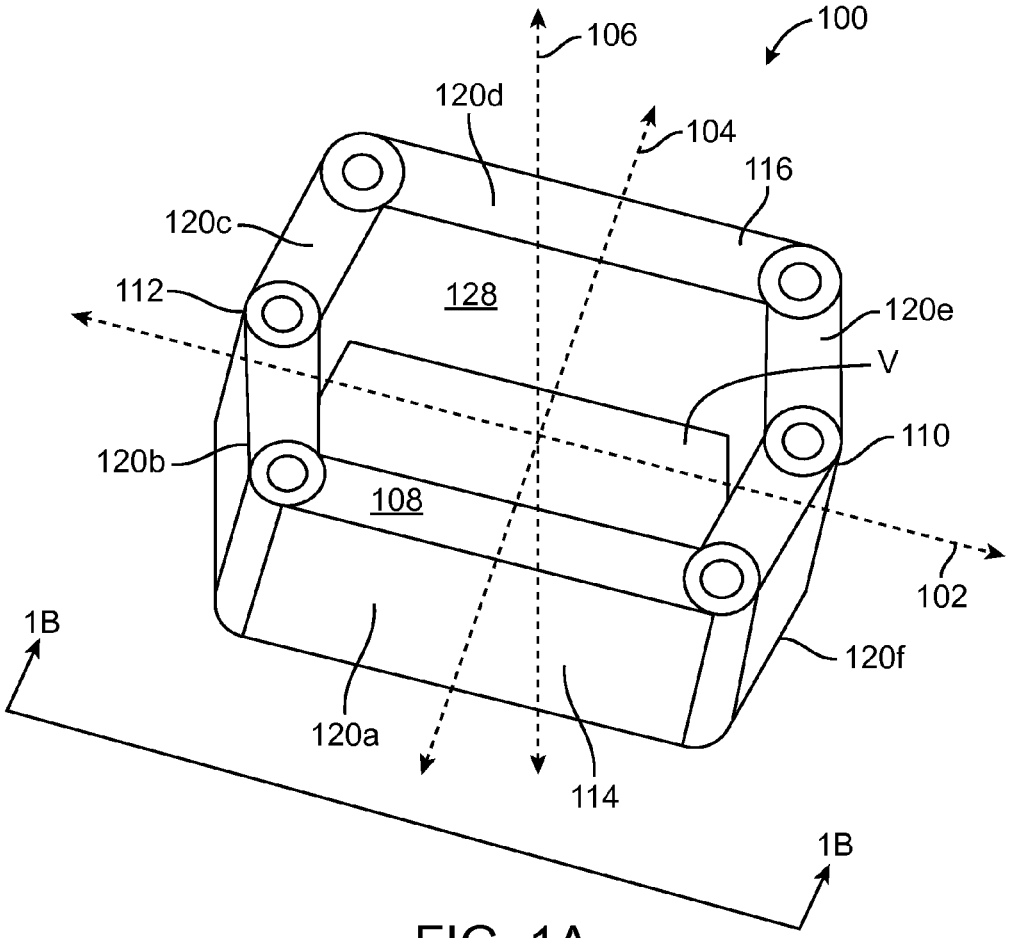
100
106
104
120d
116
120c
112
128
120e
V
110
120b
108
102
1B
120f
120a
114
1B

FIG. 1A

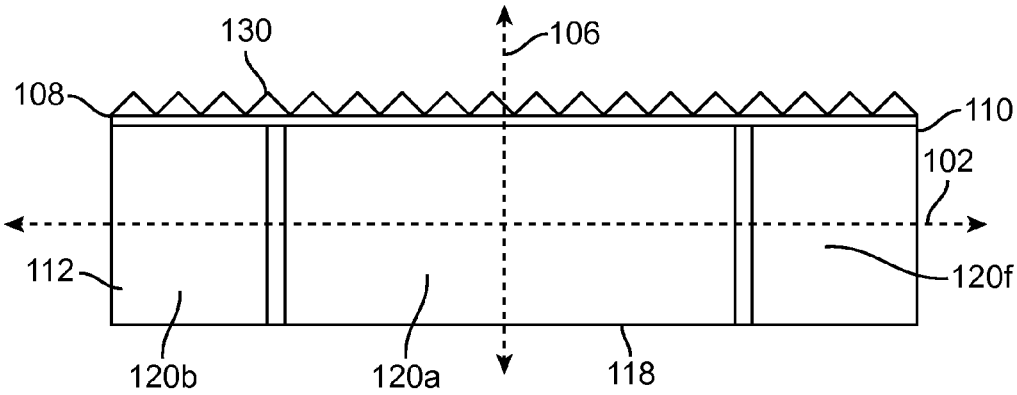
130
106
108
110
102
112
120f
120b
120a
118

FIG. 1B