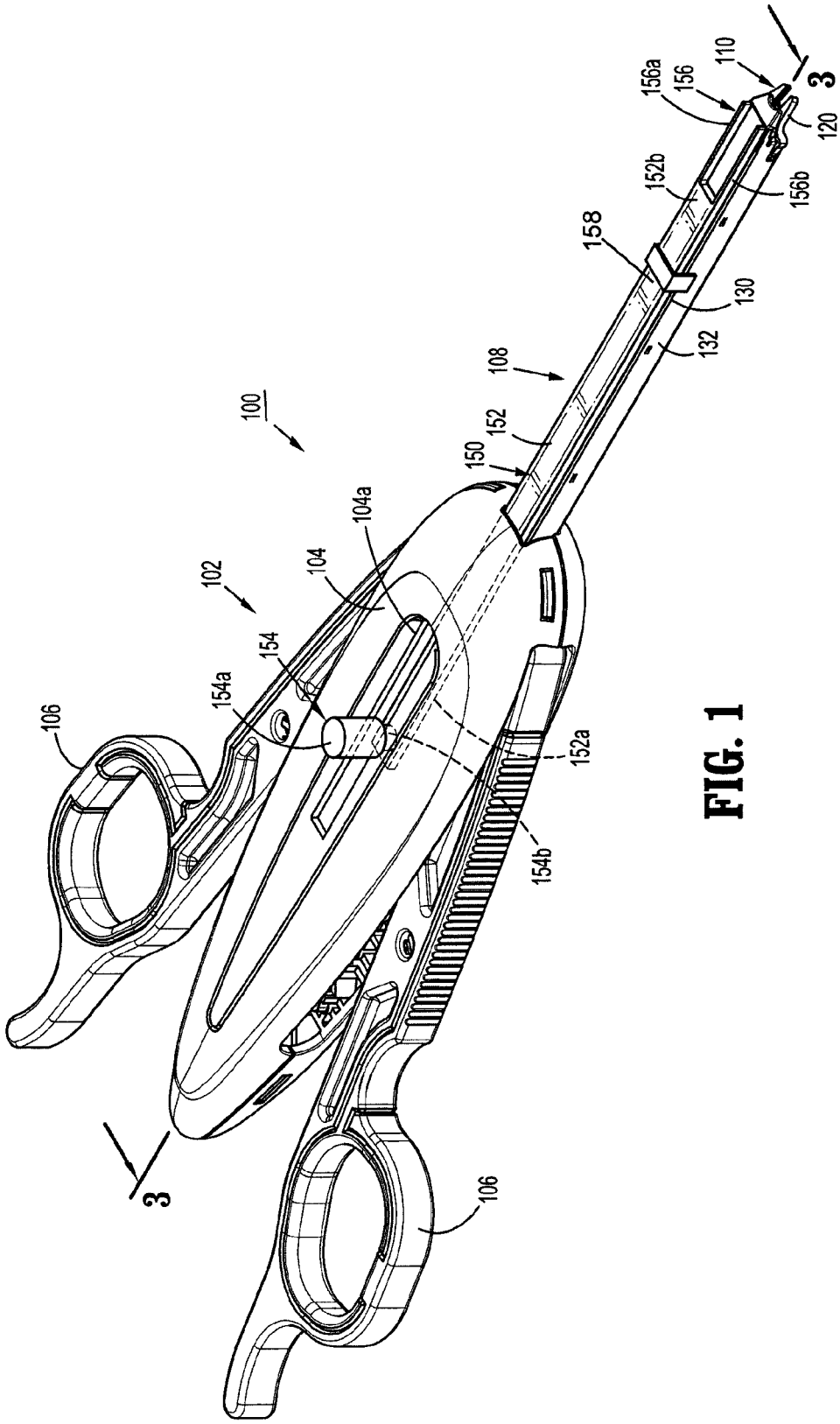
100
102
104
104a
106
106
108
110
120
130
132
150
152
152a
152b
154
154a
154b
156
156a
156b
158
3
3

FIG. 1