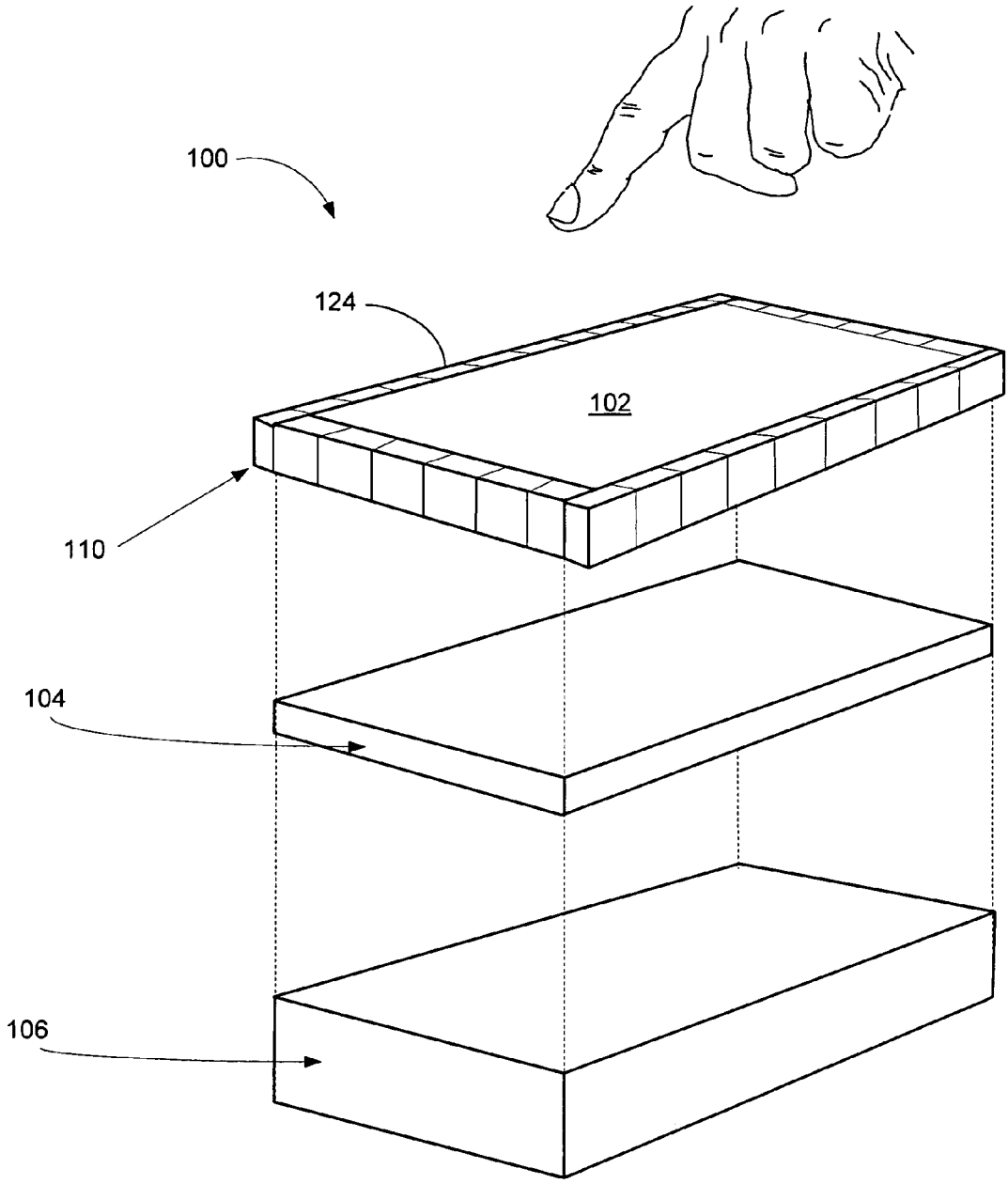

FIG 1(b)