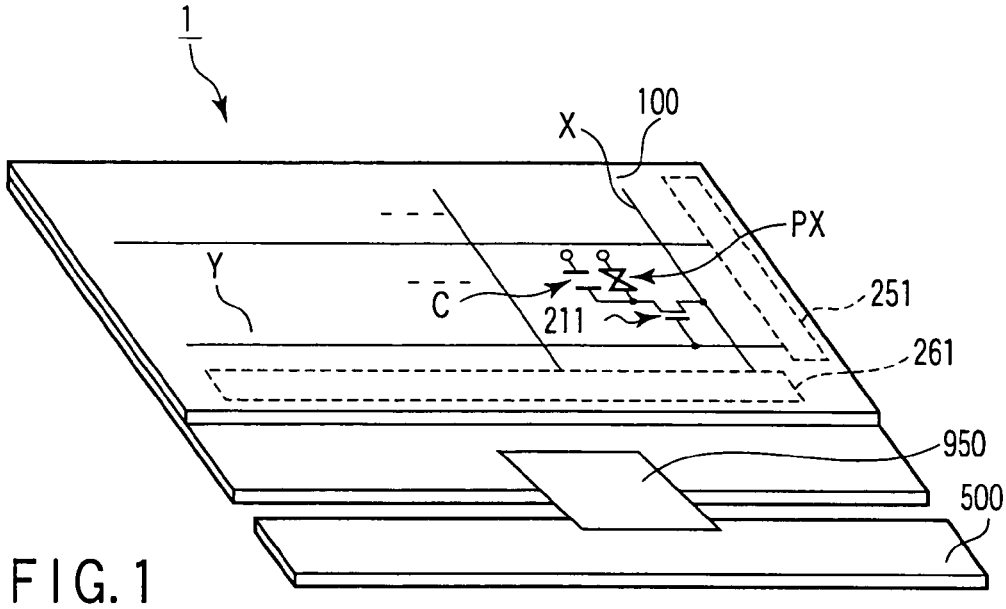
1
100
X
PX
Y
C
211
251
261
950
500

FIG. 1

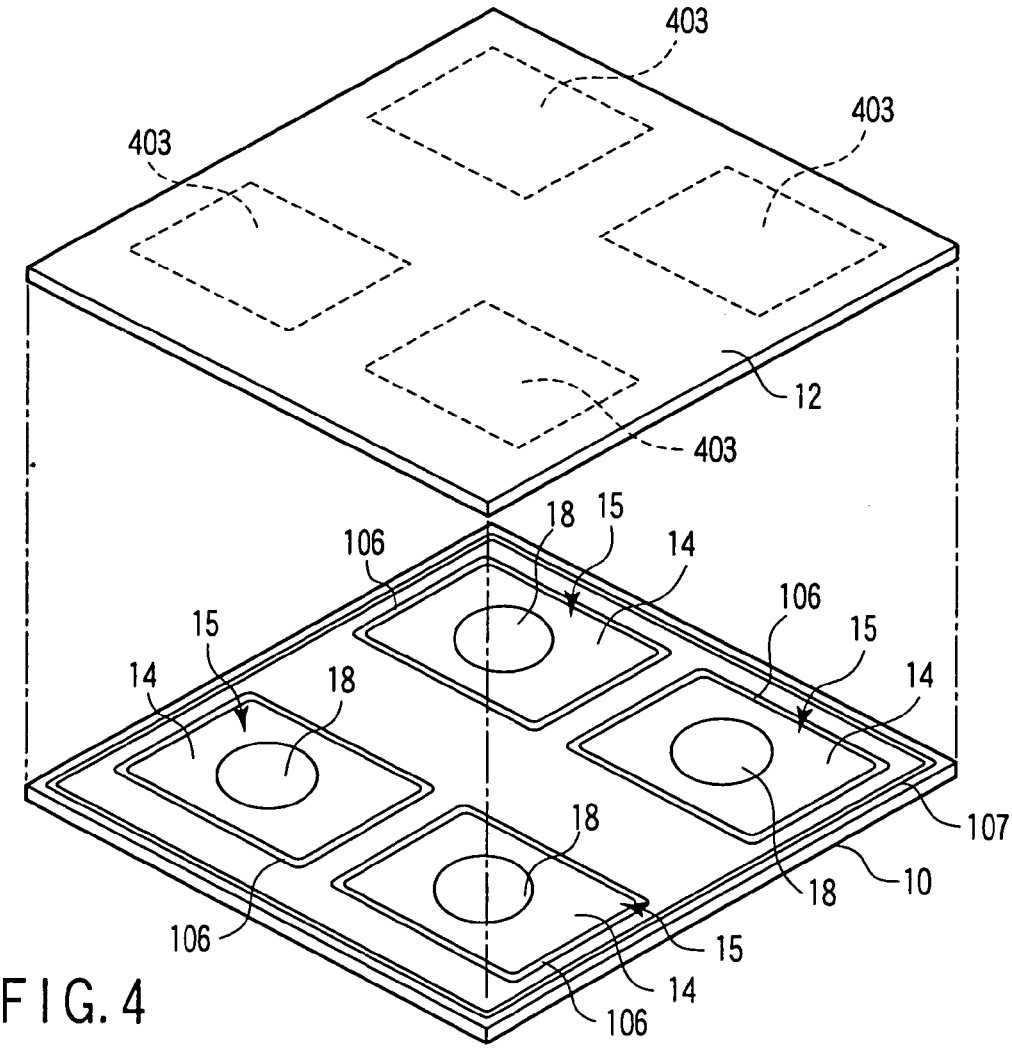
403
403
403
12
403
18
15
14
106
106
15
14
15
14
18
18
107
18
10
106
15
14
106

FIG. 4