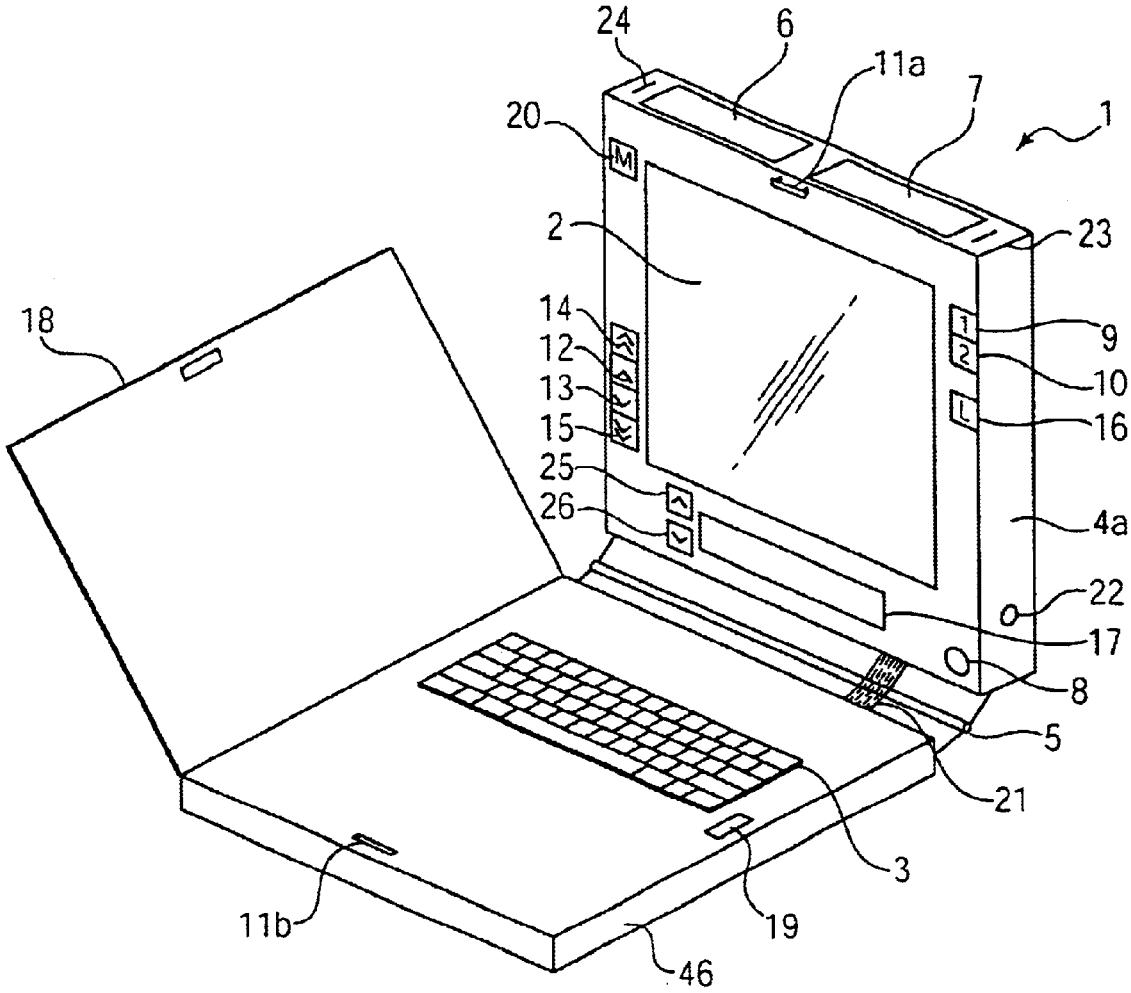
24
6
11a
7
1
20
M
2
23
18
14
12
13
15
9
10
16
25
26
4a
22
17
8
5
21
3
11b
19
46

FIG. 1

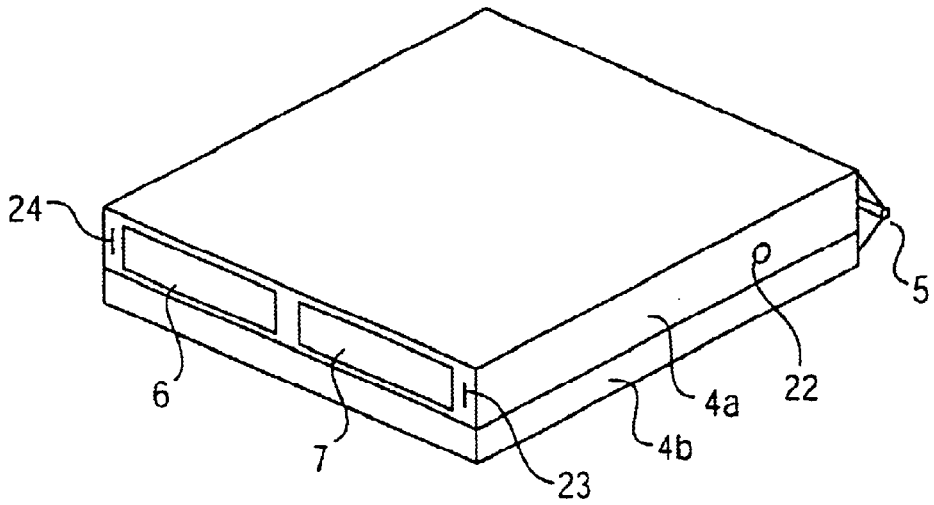
24
5
6
22
4a
7
4b
23

FIG. 2