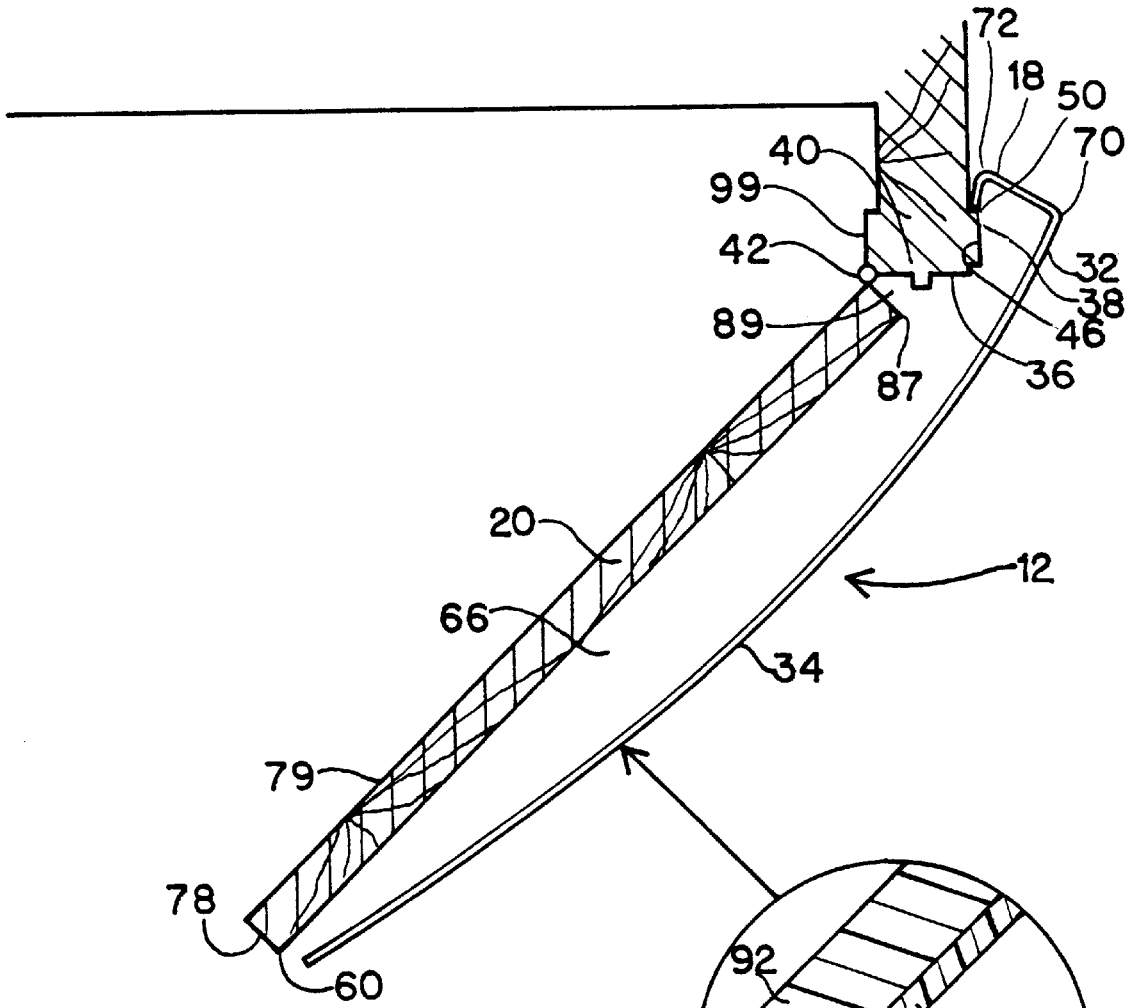


FIG. 2

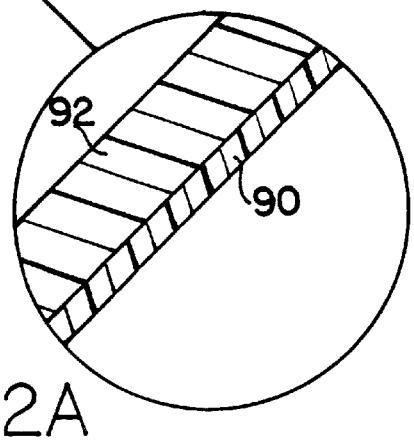


FIG. 2A