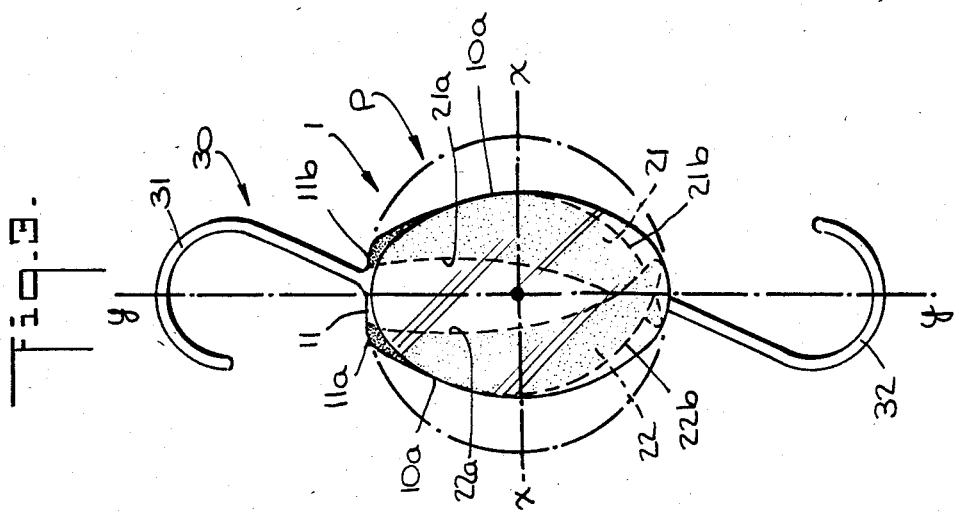
Fig. 3.
31
30
11b
1
P
21a
10a
x
21
21b
y
11
11a
10a
22a
x
22
22b
y
32

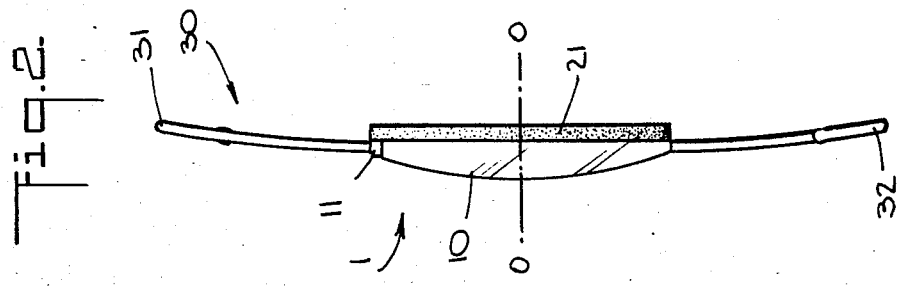
Fig. 2.
31
30
0
21
11
1
10
0
32

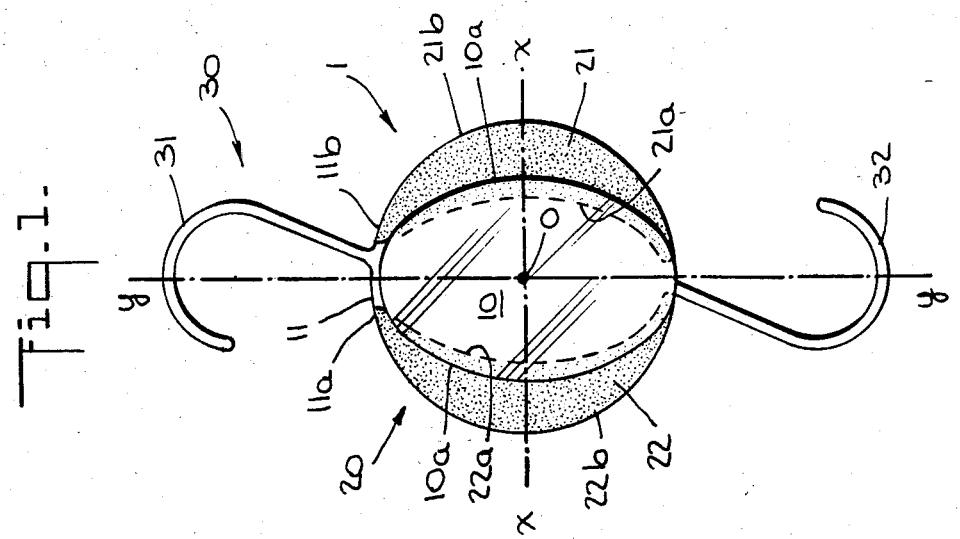
Fig. 1.
31
30
11b
1
21b
10a
x
21
21a
y
11
10
O
11a
20
10a
22a
x
22b
22
y
32