Fig.1a.

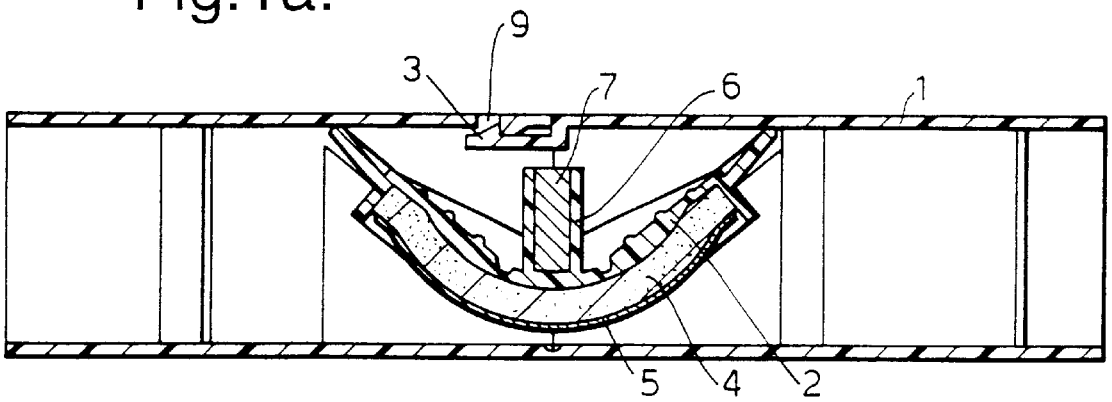
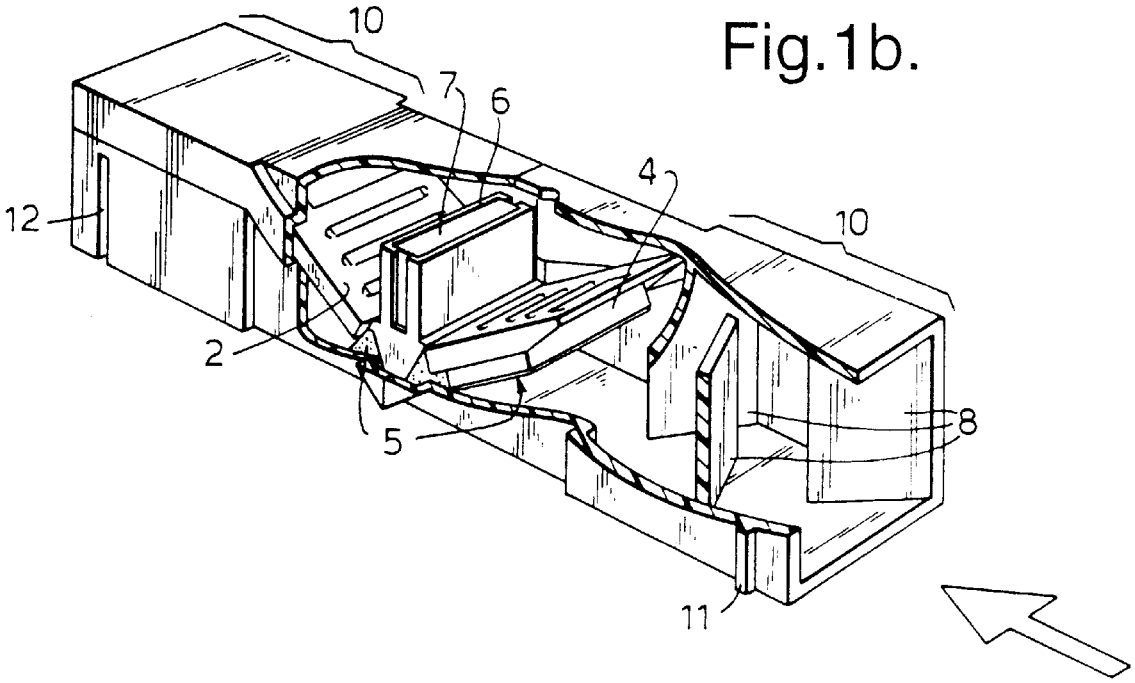
Fig.1b.