FIG. 1

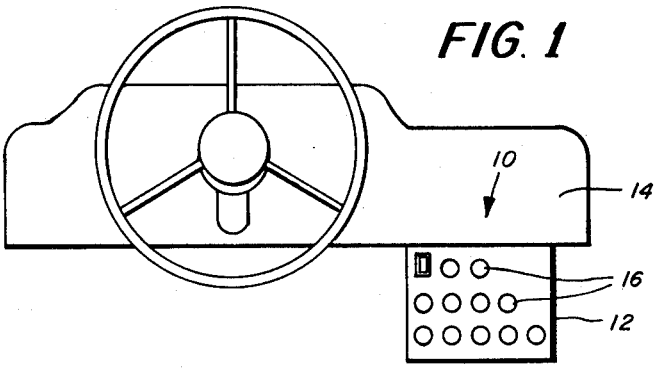

FIG. 3A

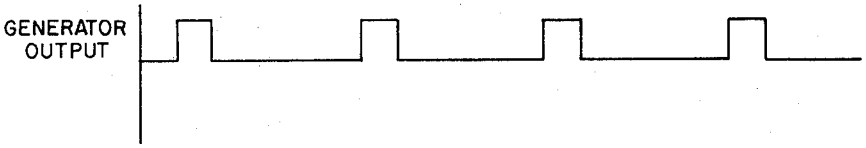

FIG. 3B

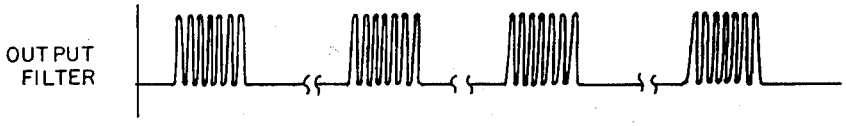

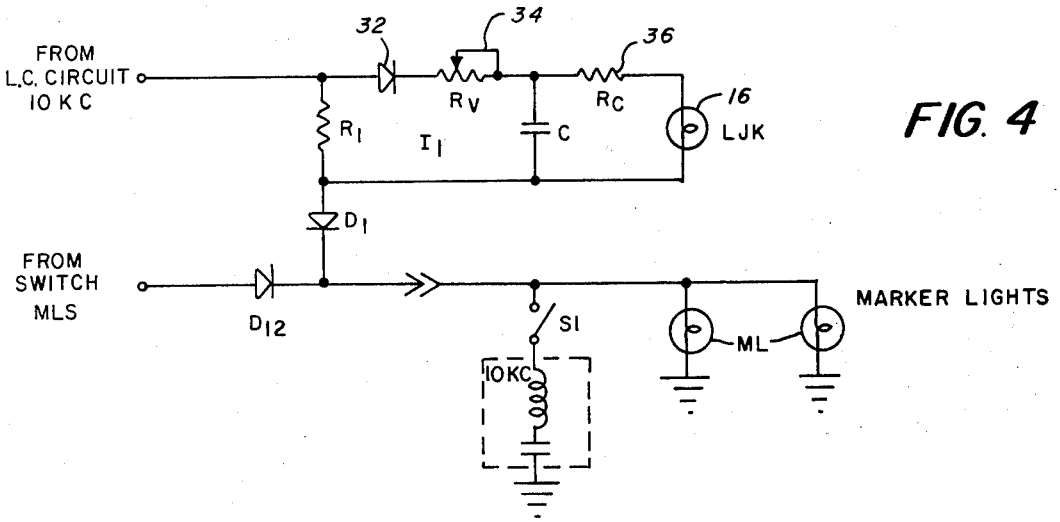

FIG. 4

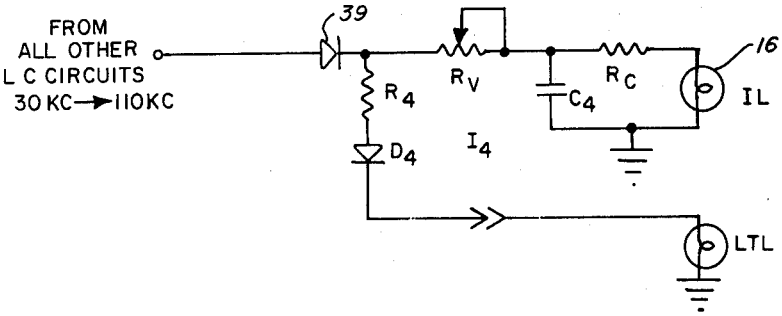

FIG. 5