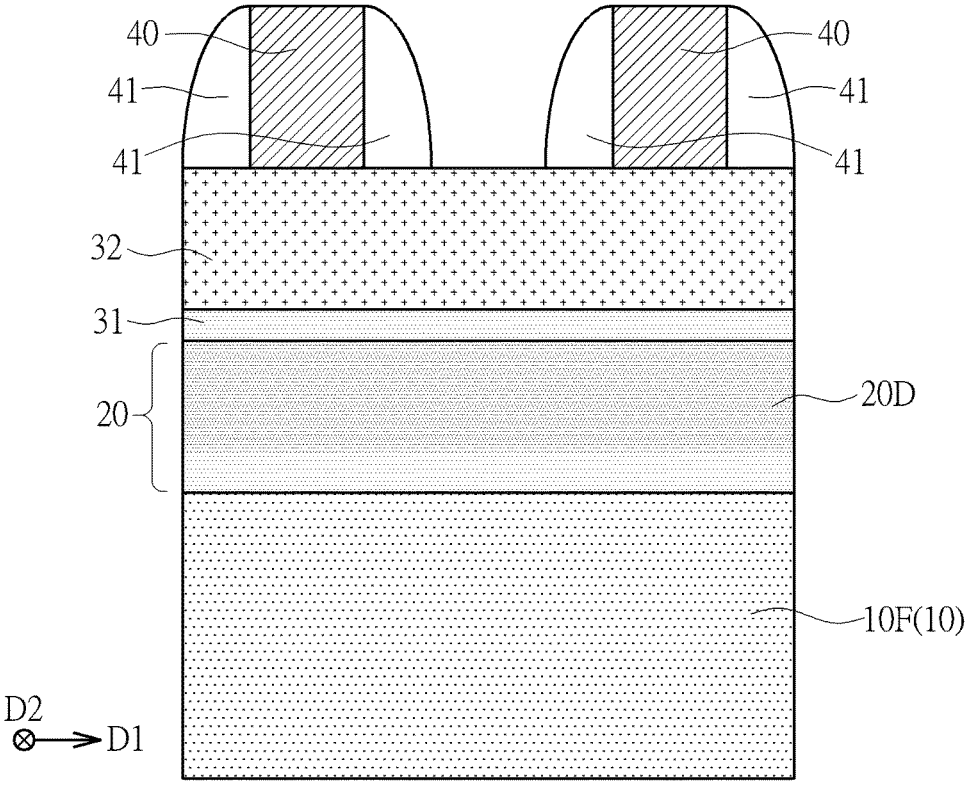
40
40
41
41
41
41
32
31
20
20D
10F(10)
D2
D1

FIG. 5

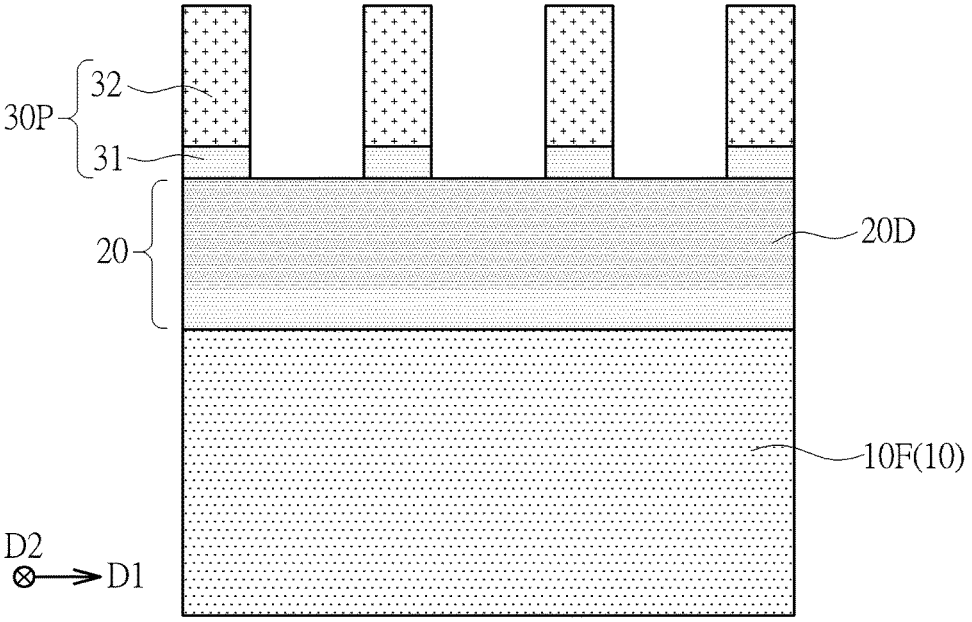
32
30P
31
20
20D
10F(10)
D2
D1

FIG. 6