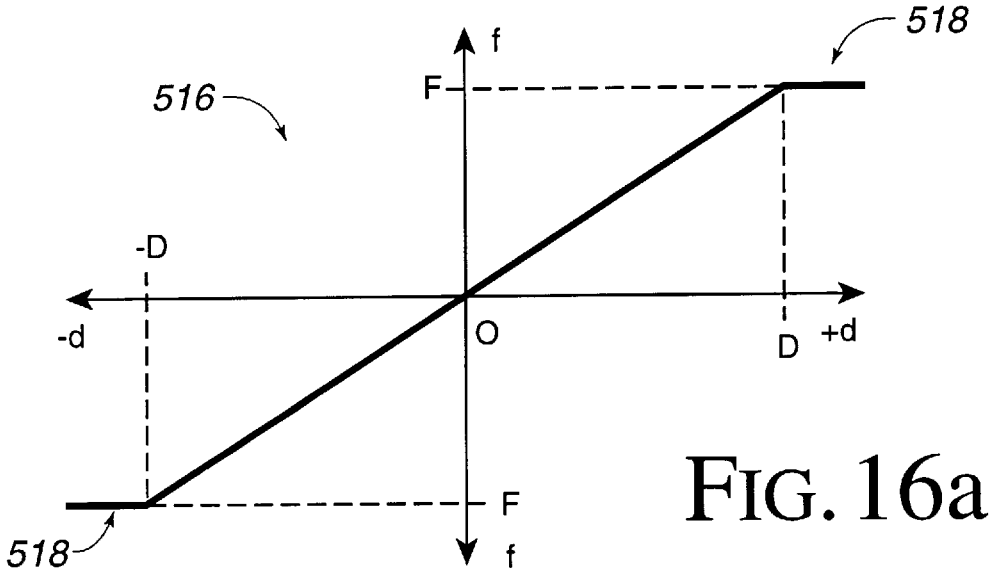

FIG. 16a

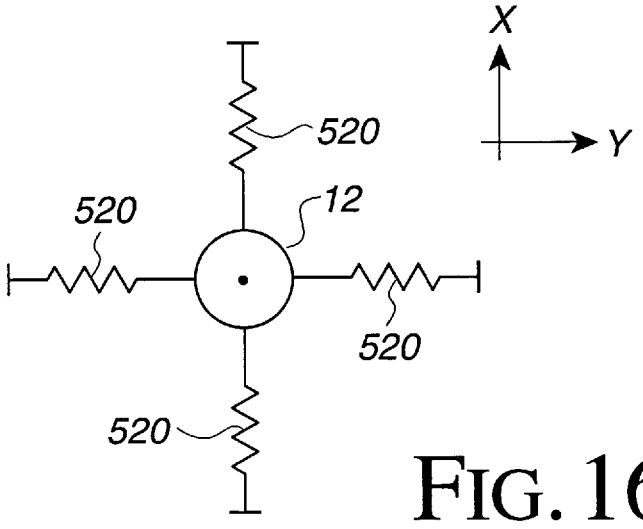

FIG. 16b