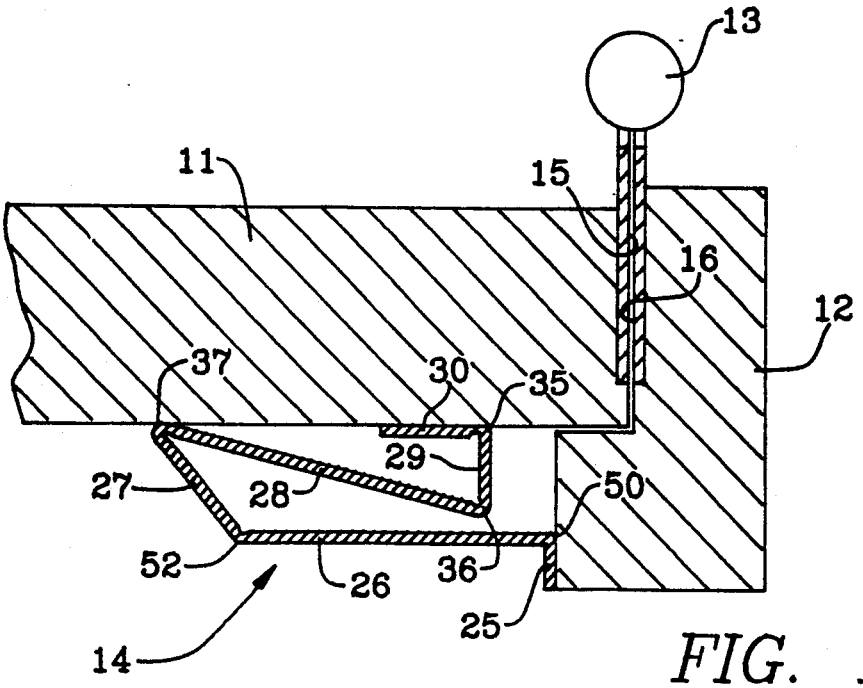
13
11
15
16
12
37
30
35
29
27
28
50
52
26
36
25
14

FIG. 1

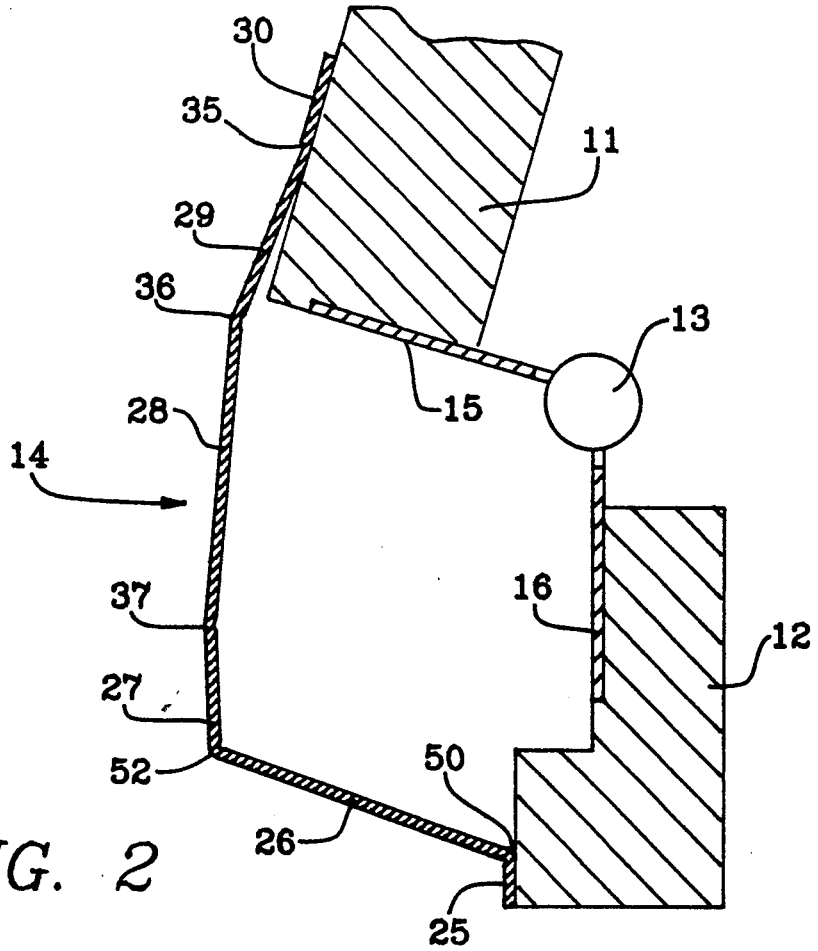
30
35
11
29
36
13
15
28
14
37
16
12
27
52
50
26
25

FIG. 2