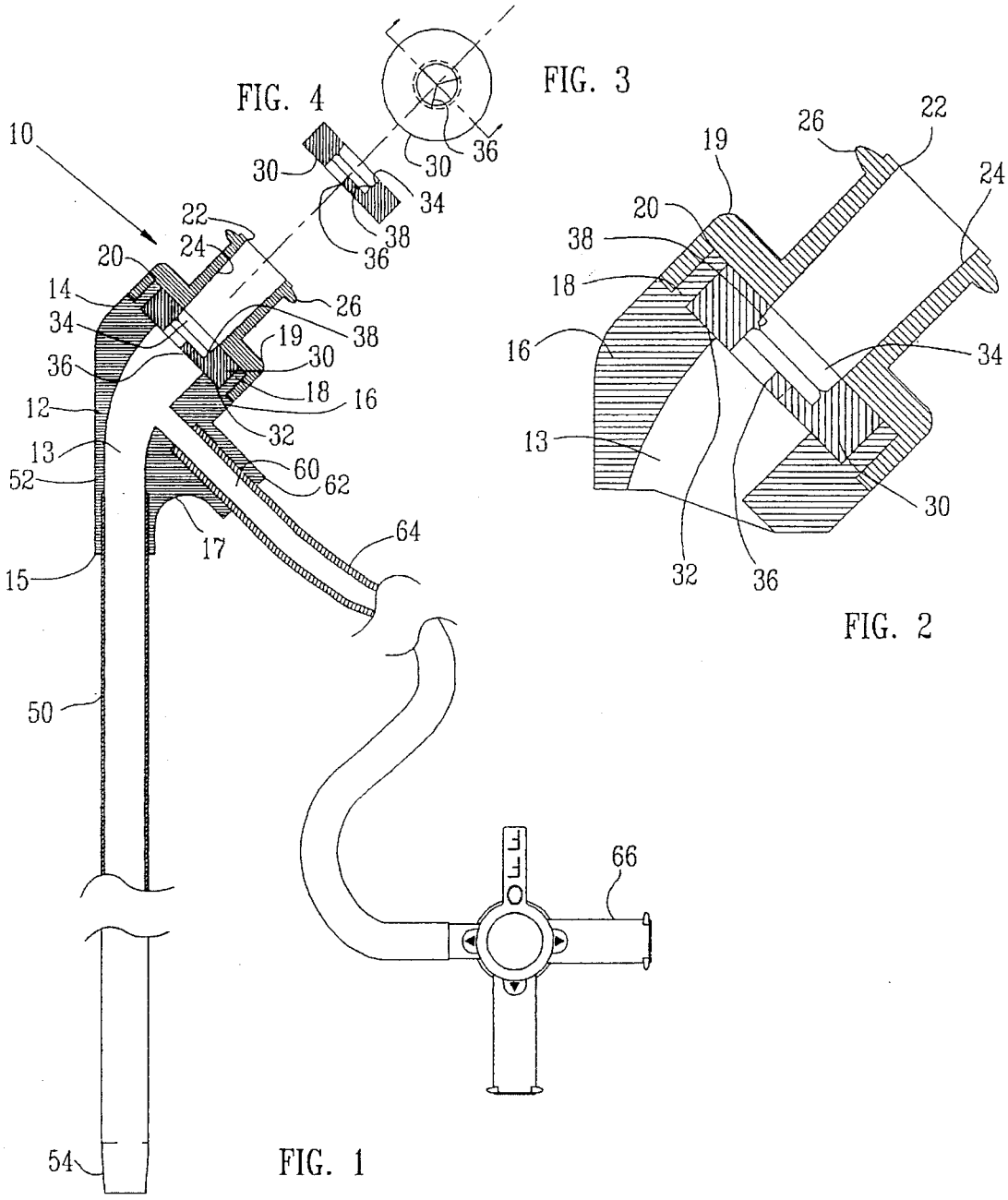
FIG. 4
FIG. 3
FIG. 2
FIG. 1
10
12
13
14
15
16
17
18
19
20
22
24
26
30
32
34
36
38
50
52
54
60
62
64
66