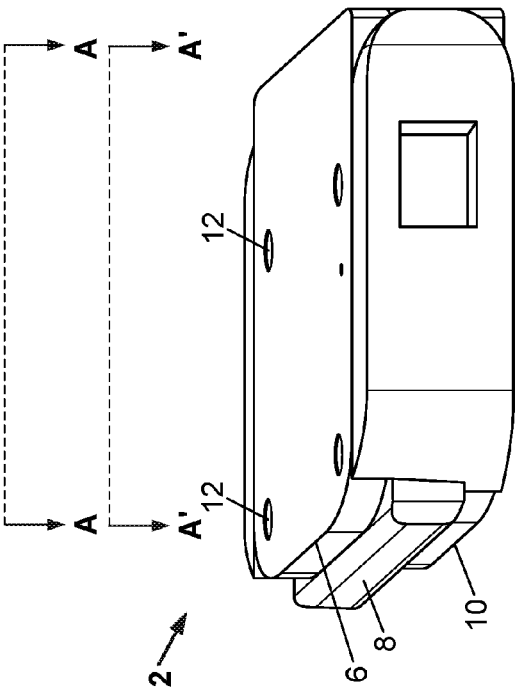

Fig. 1a

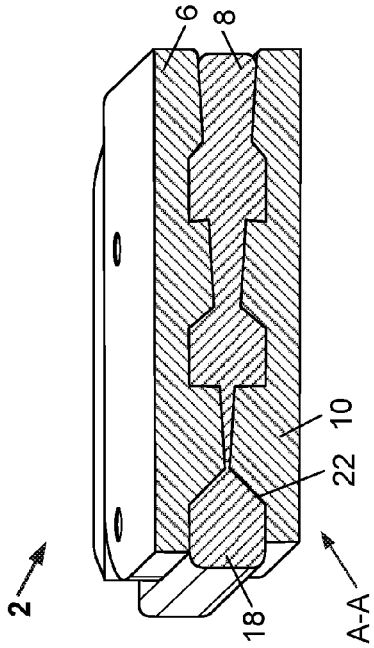

Fig. 1b

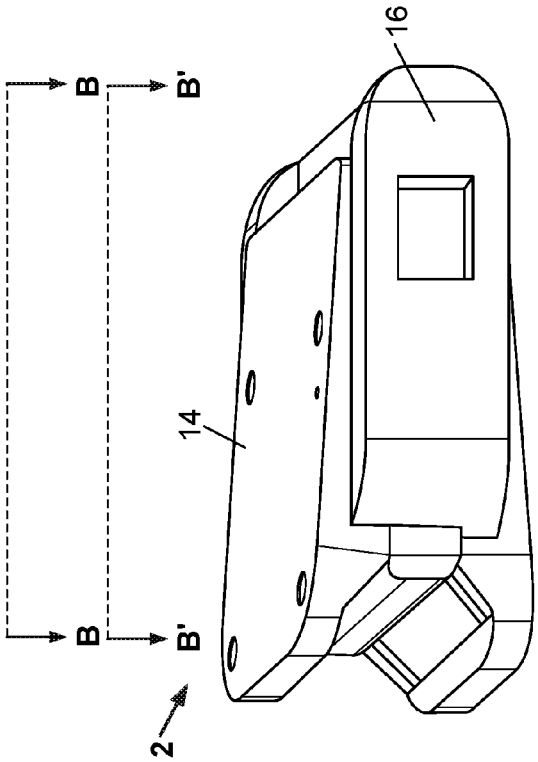

Fig. 1c

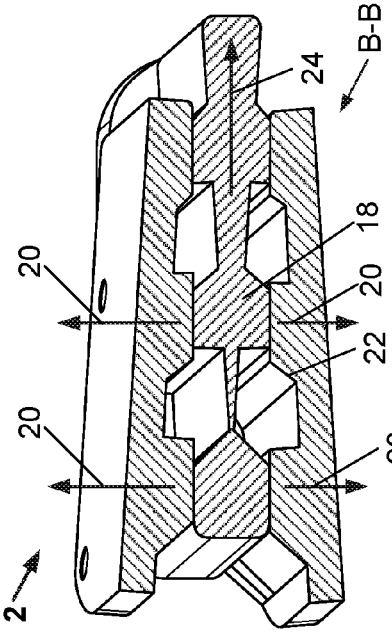

Fig. 1d