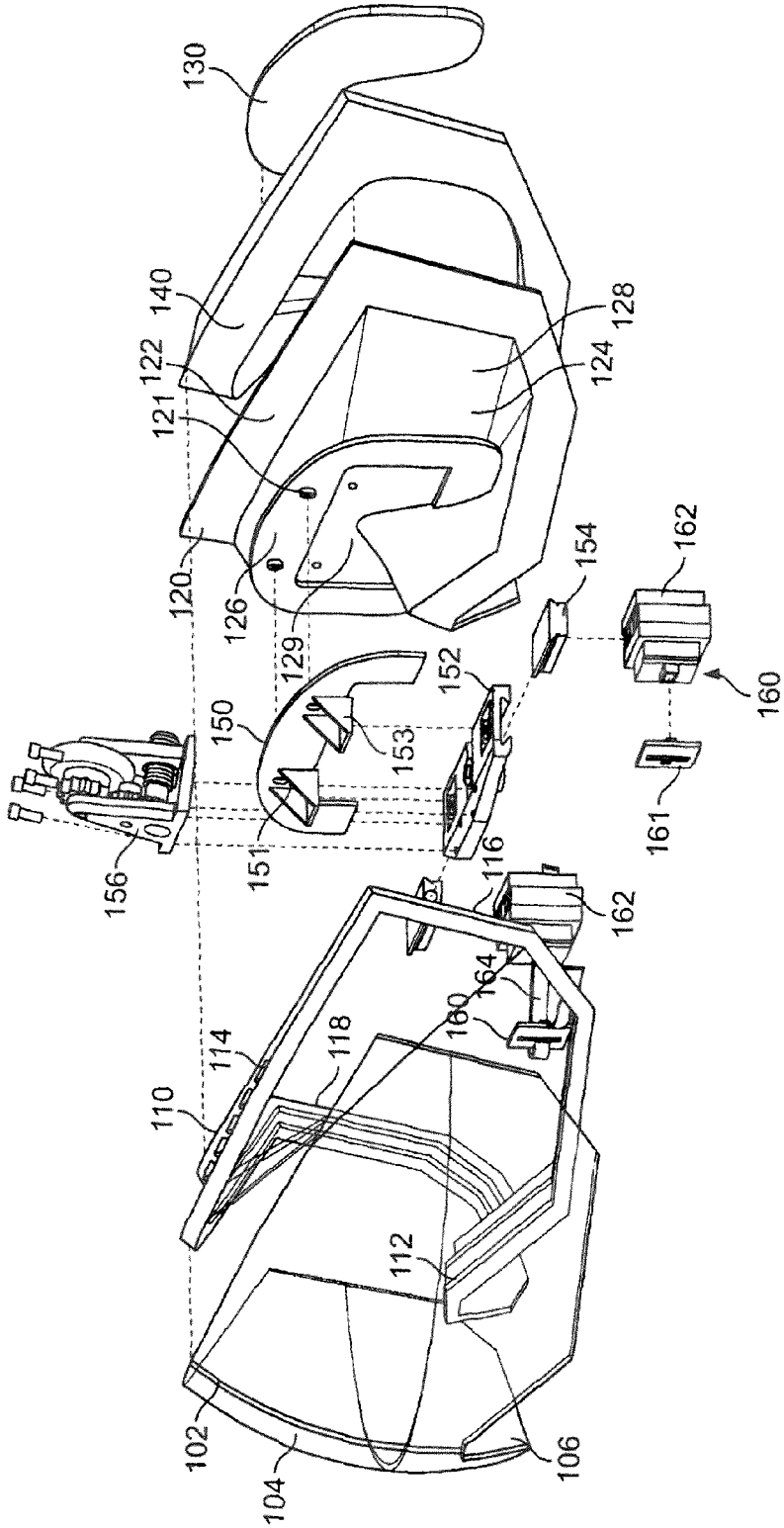
130
140
122
121
120
126
129
128
124
154
162
160
161
152
153
150
151
156
116
162
164
160
118
114
110
112
102
104
106

FIG. 1