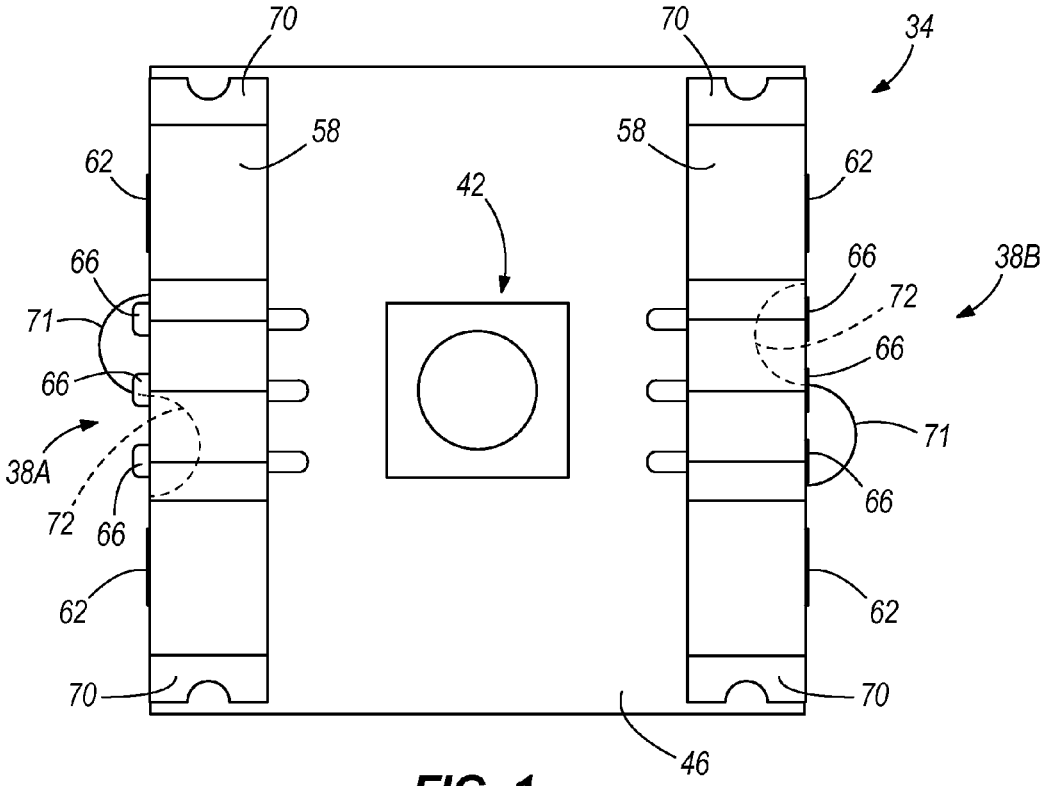
70
70
34
58
58
62
62
42
66
66
38B
71
72
66
66
71
38A
66
72
66
62
62
70
70
46

FIG. 1

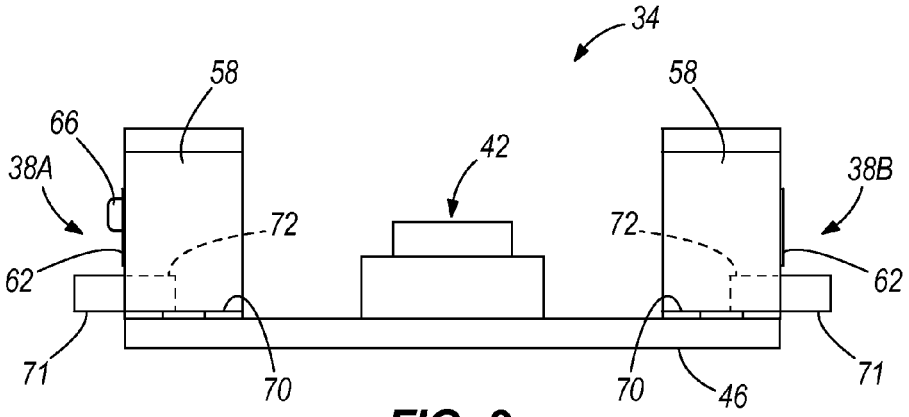
34
58
58
66
42
38A
38B
72
72
62
62
71
70
70
46
71

FIG. 2