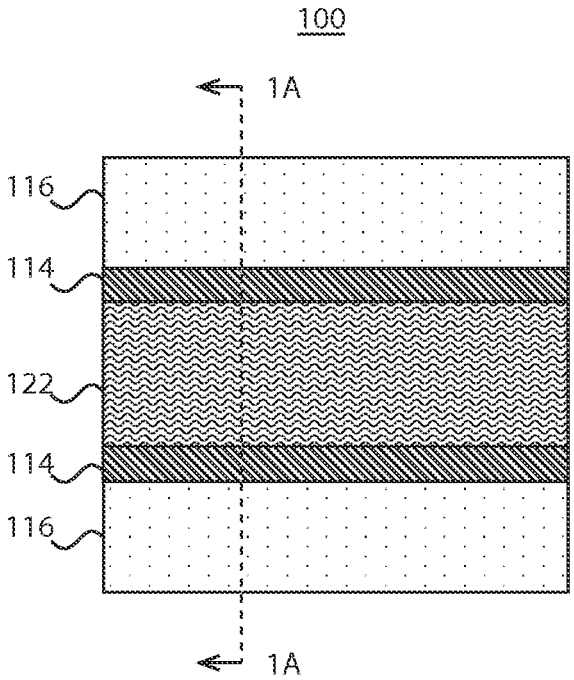
100
1A
116
114
122
114
116
1A

FIG. 7A

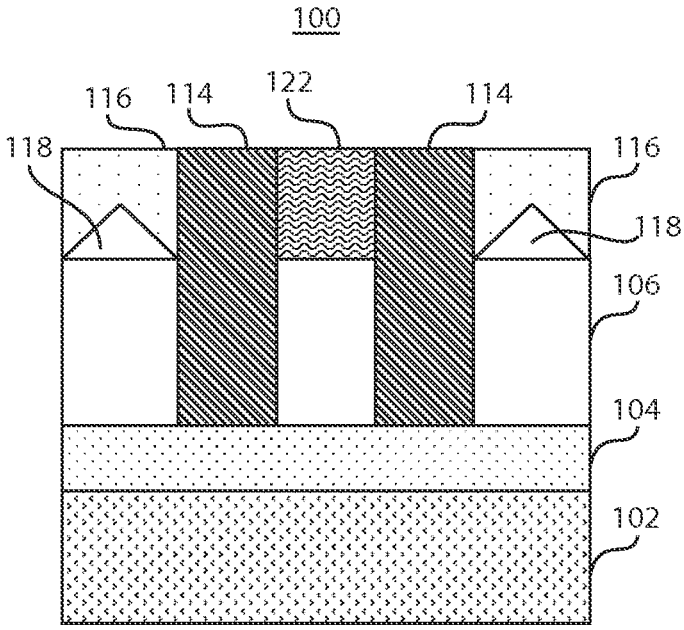
100
116
114
122
114
118
116
118
106
104
102

FIG. 7B