FIG-1

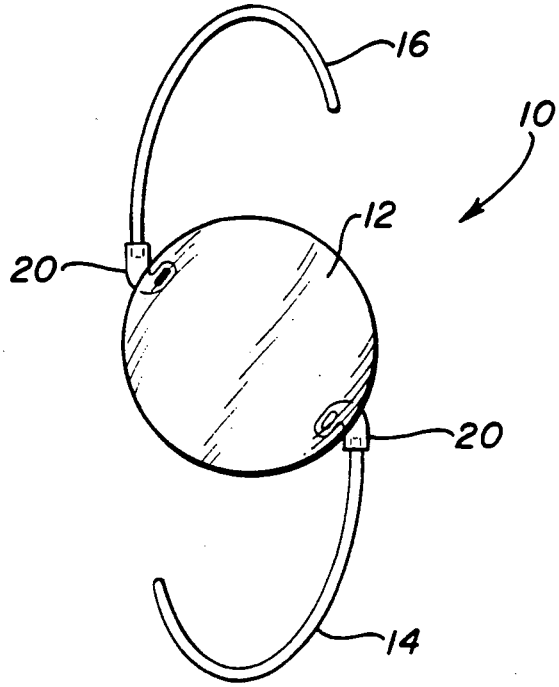

FIG-2

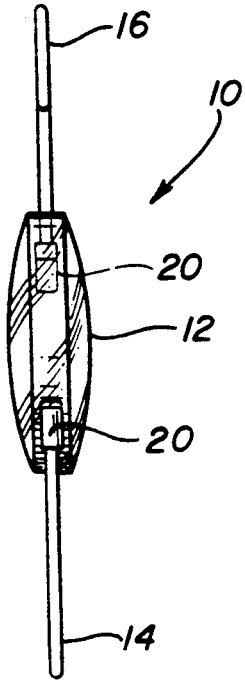

FIG-3

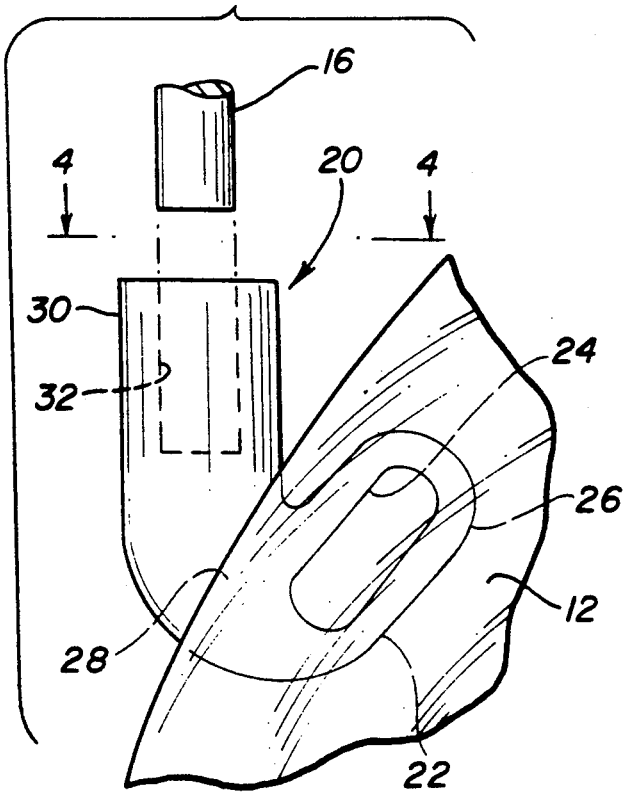
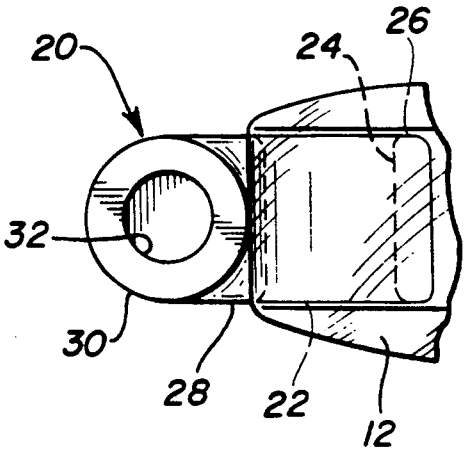
FIG-4