FIG. 1A

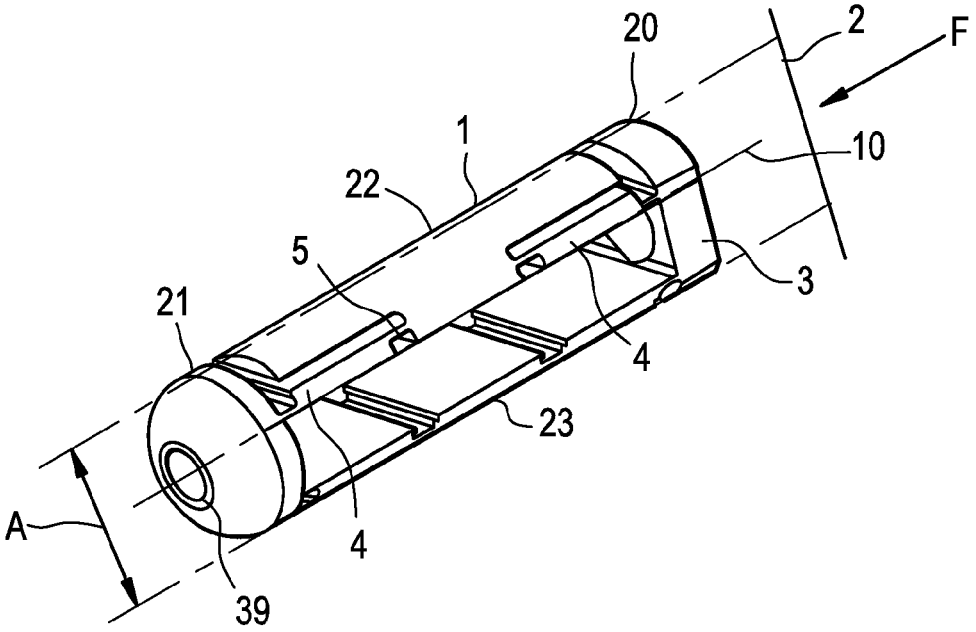
20
2
F
1
10
22
5
3
21
4
23
A
4
39

FIG. 1B

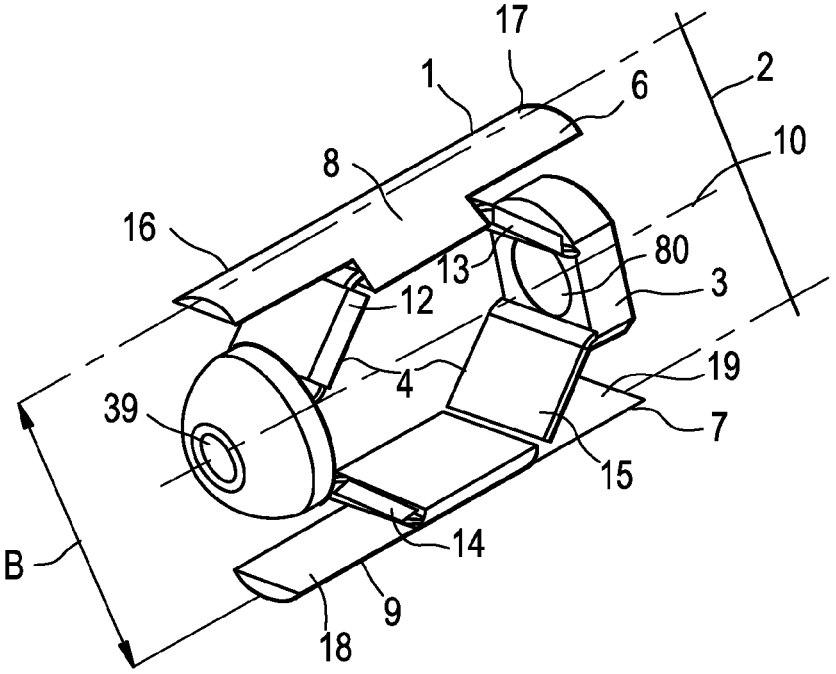
17
1
6
2
10
8
16
13
80
12
3
4
19
39
7
15
14
B
9
18