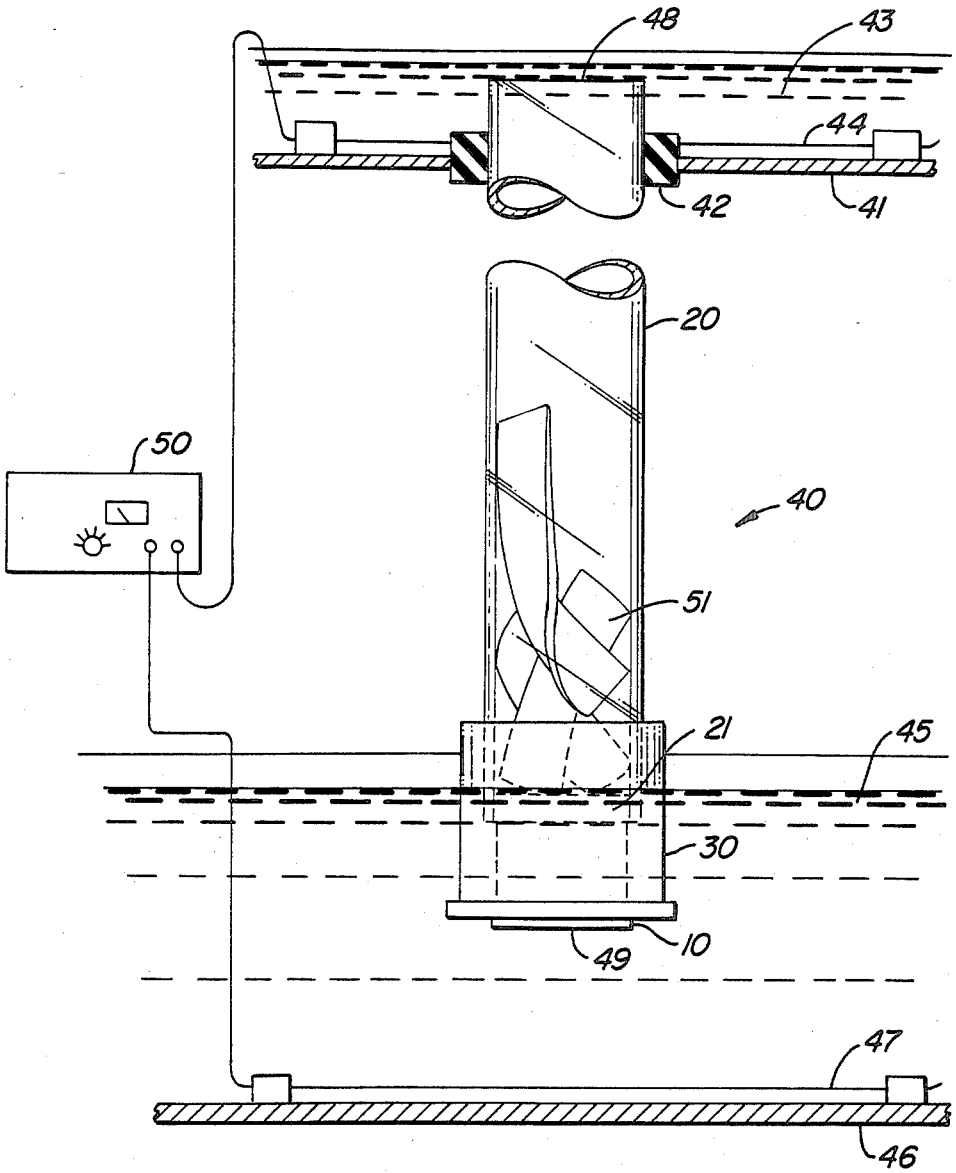

FIG._4.