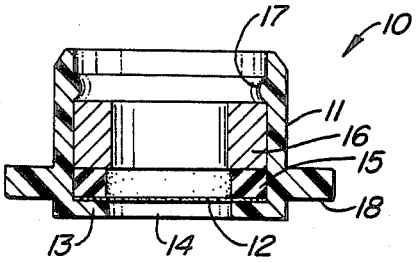

FIG._1.

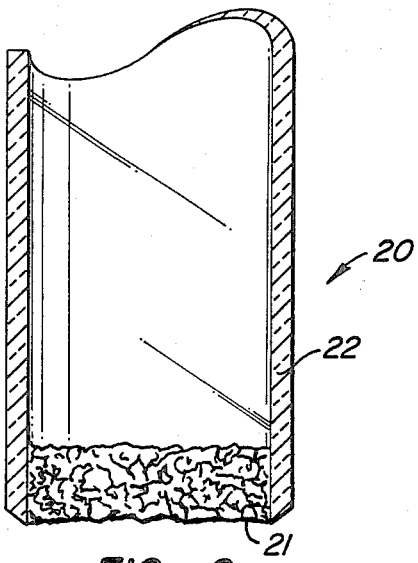

FIG._2.

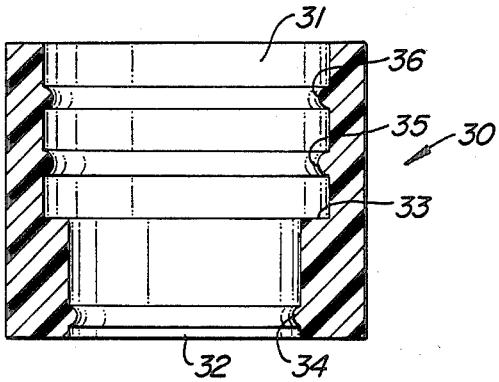

FIG._3.