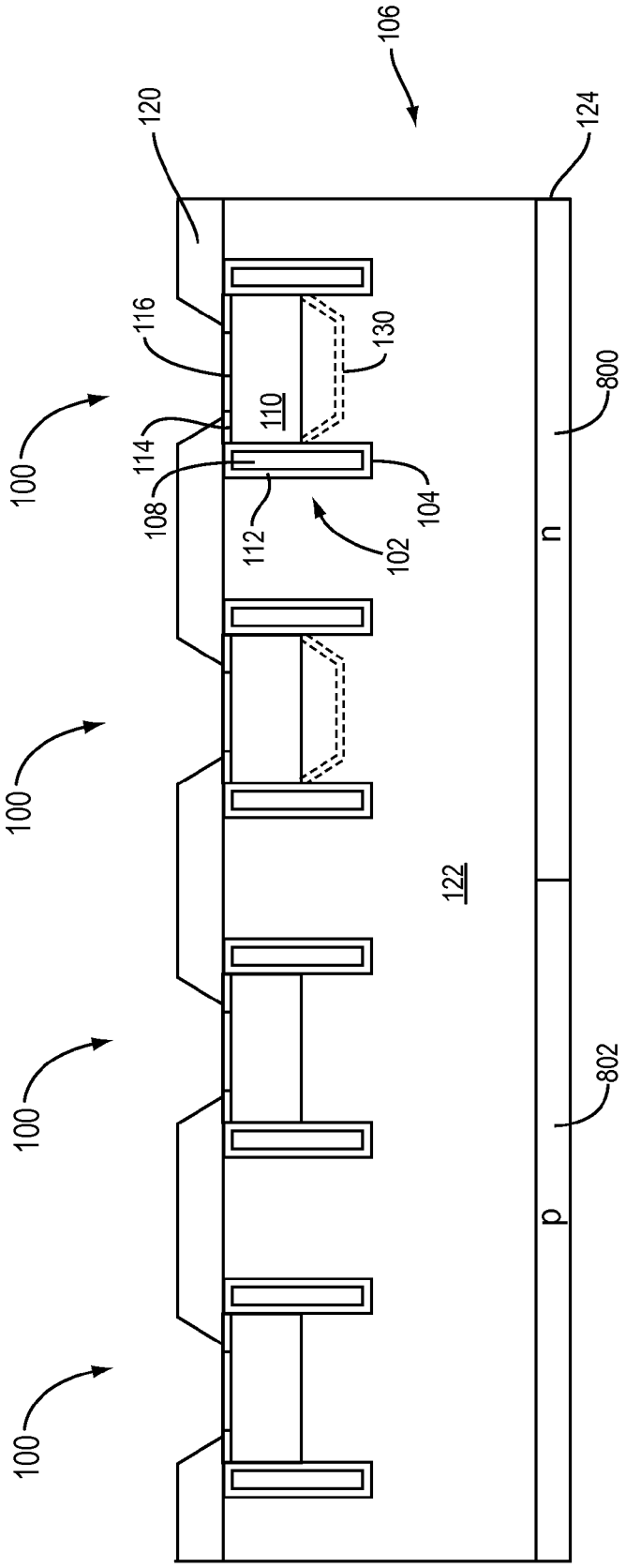
106
120
124
116
130
110
114
108
112
102
104
100
100
100
100
800
802
n
p
122

FIG. 9