FIG. 1

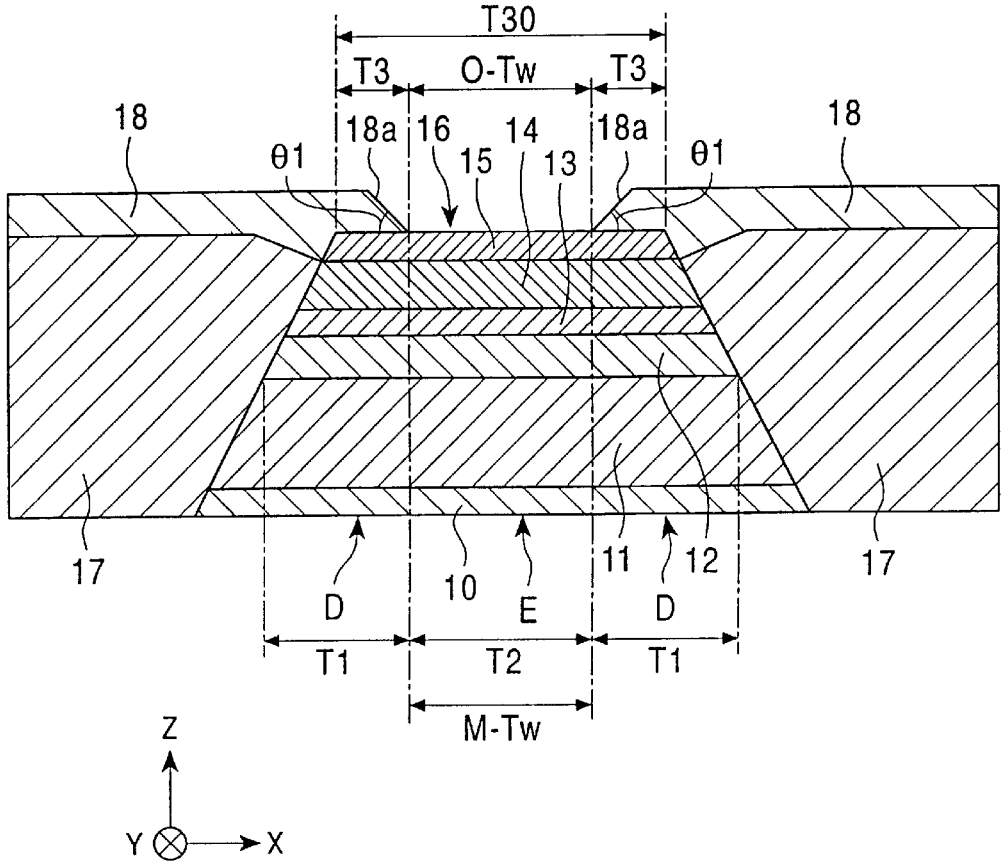
T30
T3
O-Tw
T3
18
18a
16
14
18a
18
θ1
15
13
θ1
17
D
10
E
11
12
D
17
T1
T2
T1
M-Tw
Z
Y
X