FIG. 1

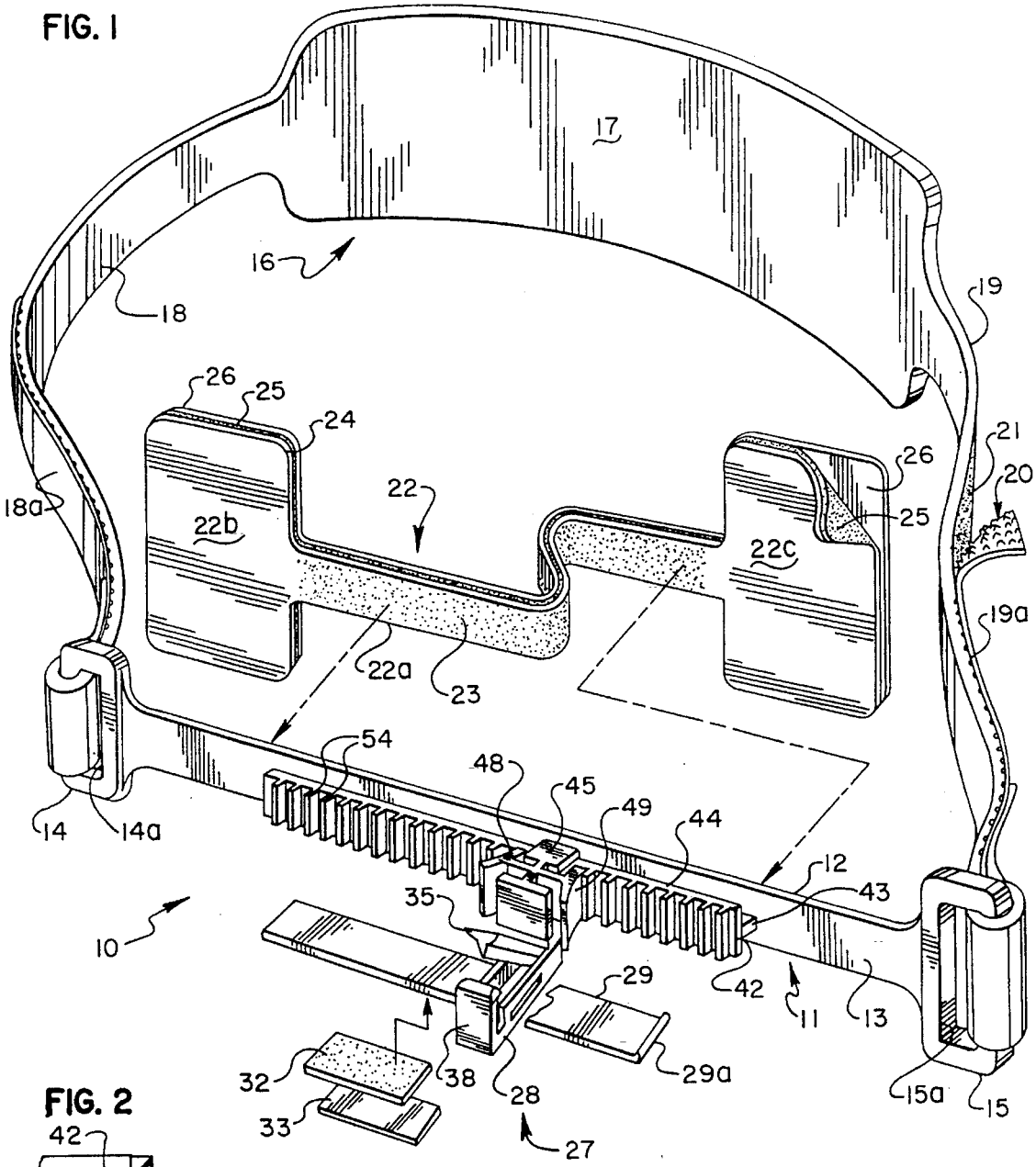

FIG. 2

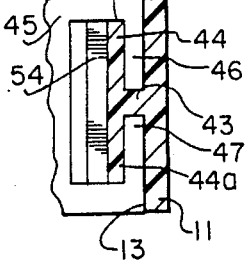

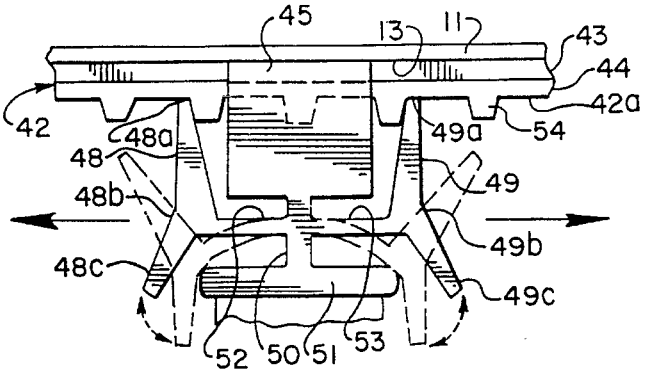

FIG. 3