FIG. 1

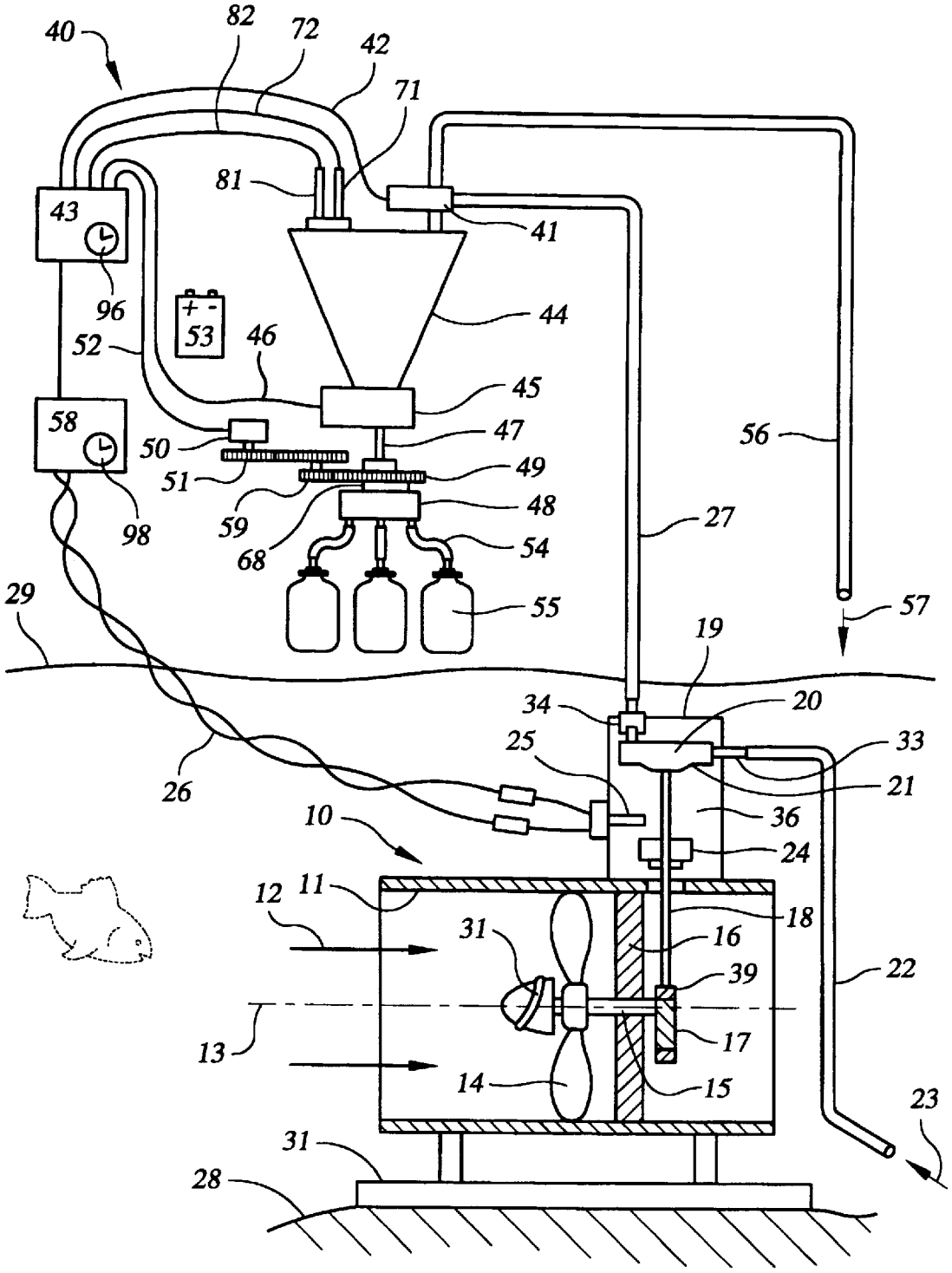
40
82
72
42
71
81
41
43
96
53
44
52
46
45
58
50
47
56
51
49
59
48
98
68
54
27
29
55
57
19
34
20
25
33
21
26
36
10
24
12
11
18
31
16
39
22
13
17
14
15
23
31
28