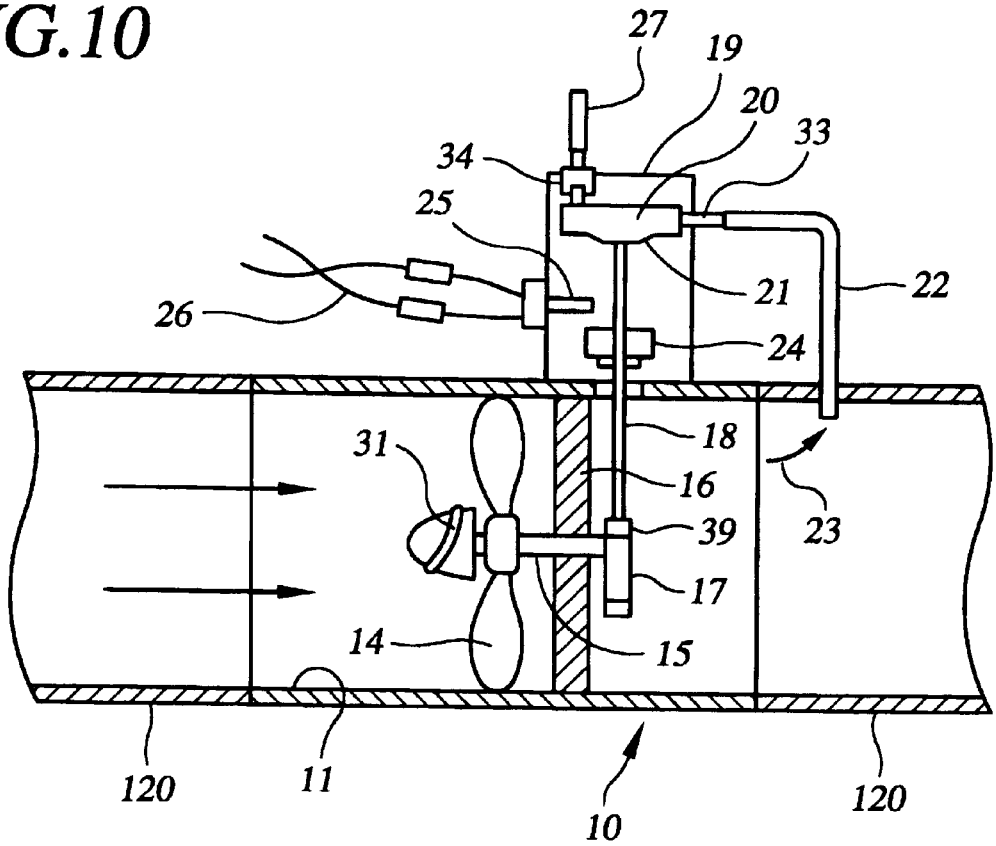FIG.10