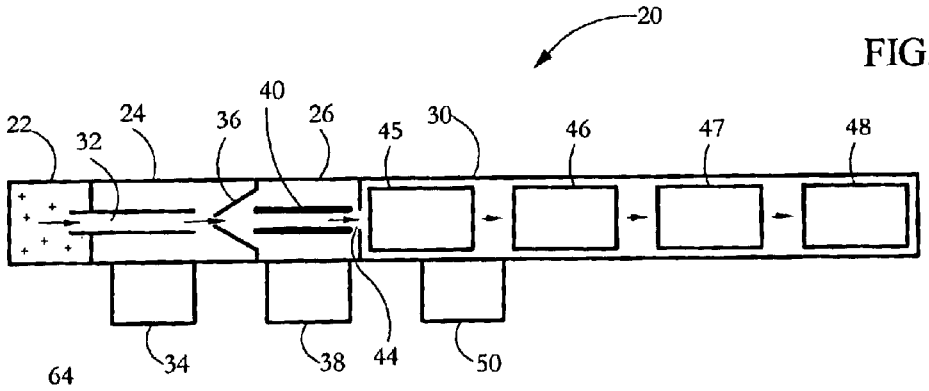
20
22
32
24
36
40
26
45
30
46
47
48
34
38
44
50
64

FIG. 1

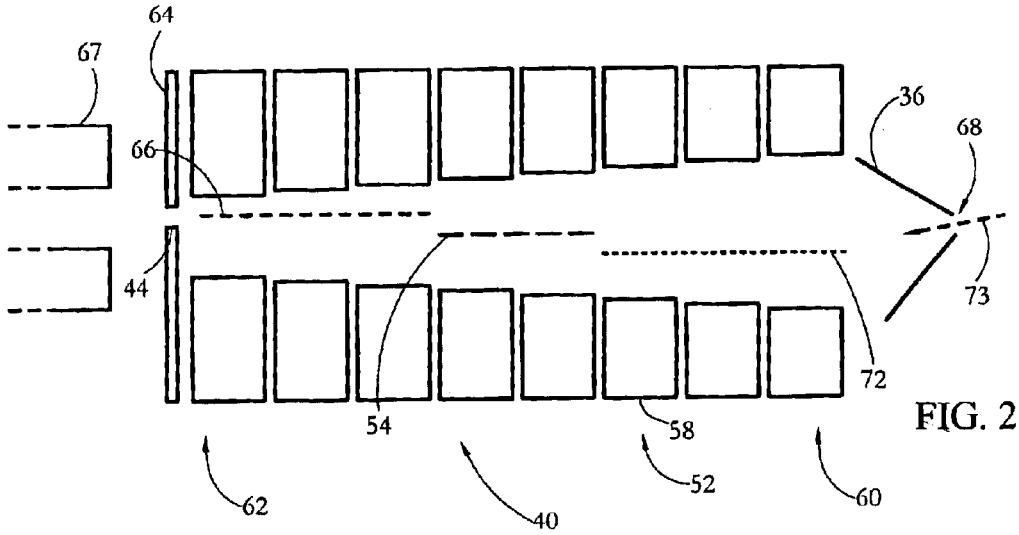
64
67
66
36
68
44
73
72
54
58
62
40
52
60

FIG. 2