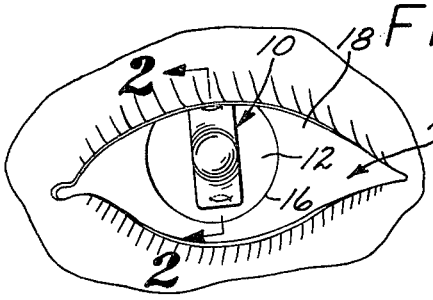

FIG. 1

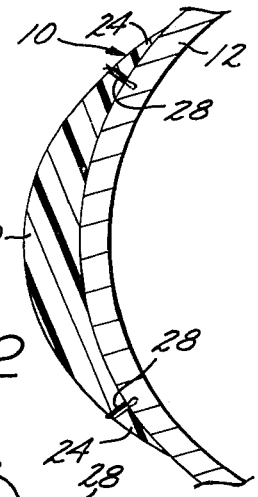

FIG. 2

FIG. 3

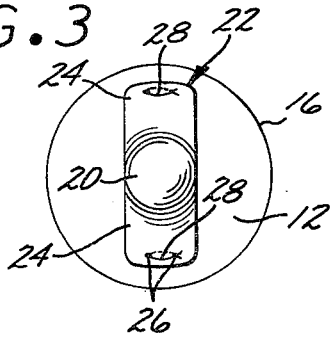

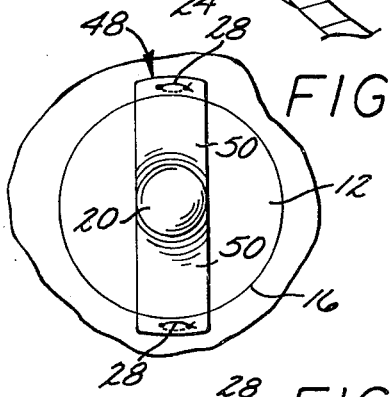

FIG. 7

FIG. 4

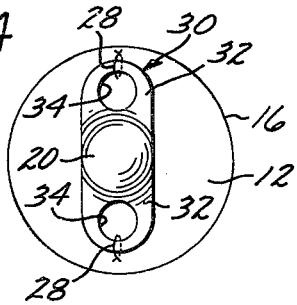

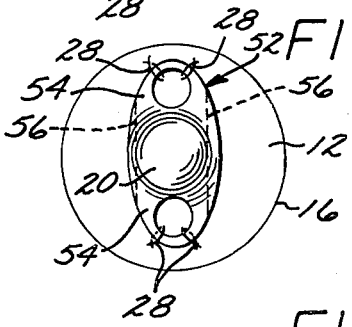

FIG. 8

FIG. 5

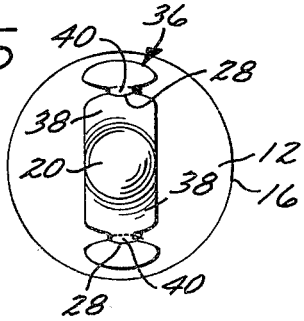

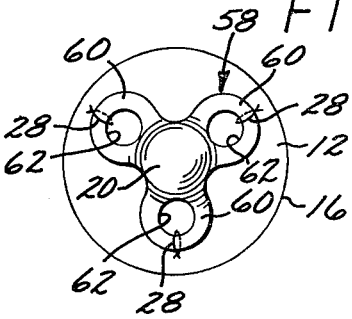

FIG. 9

FIG. 6

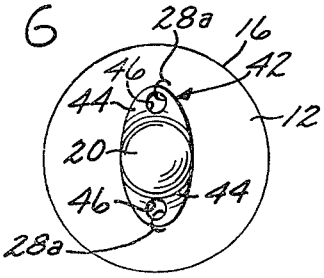

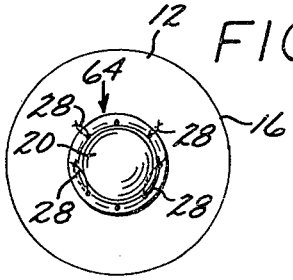

FIG. 10