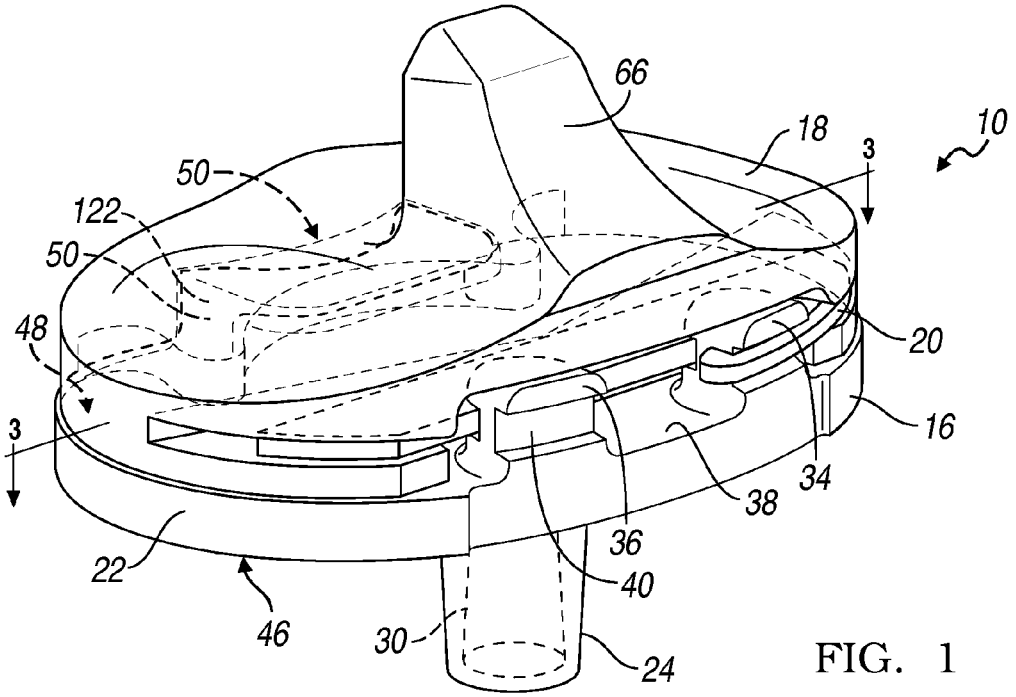
66
18
10
3
50
122
50
48
20
16
3
34
38
36
22
40
46
30
24

FIG. 1

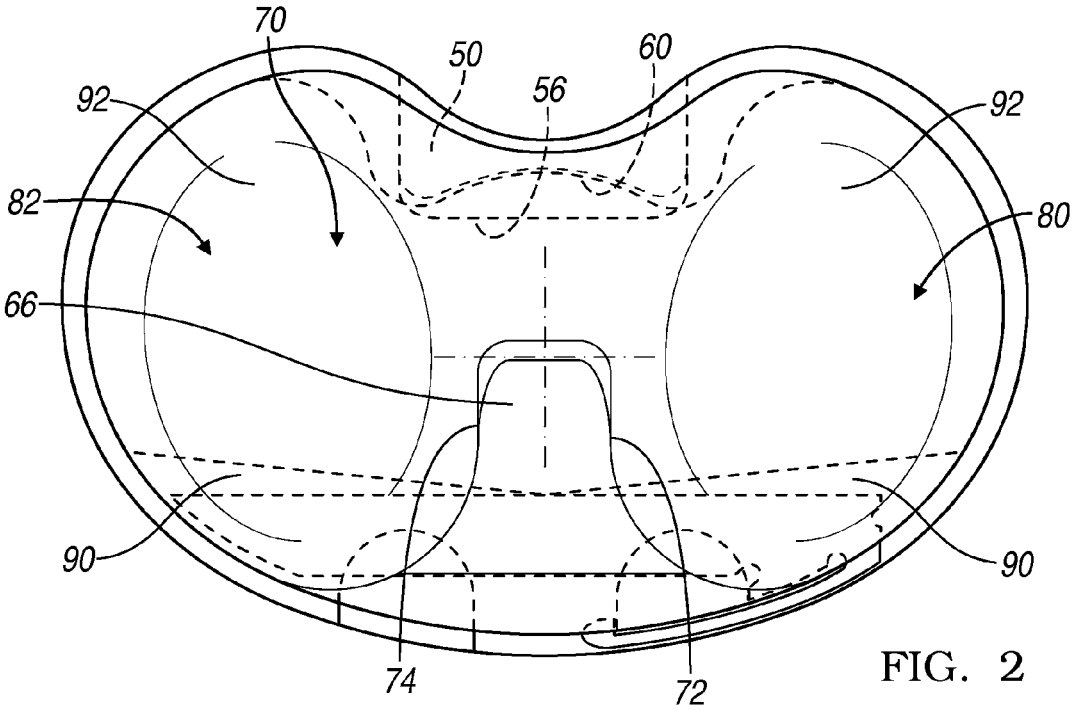
70
50
60
56
92
92
82
80
66
90
90
74
72

FIG. 2