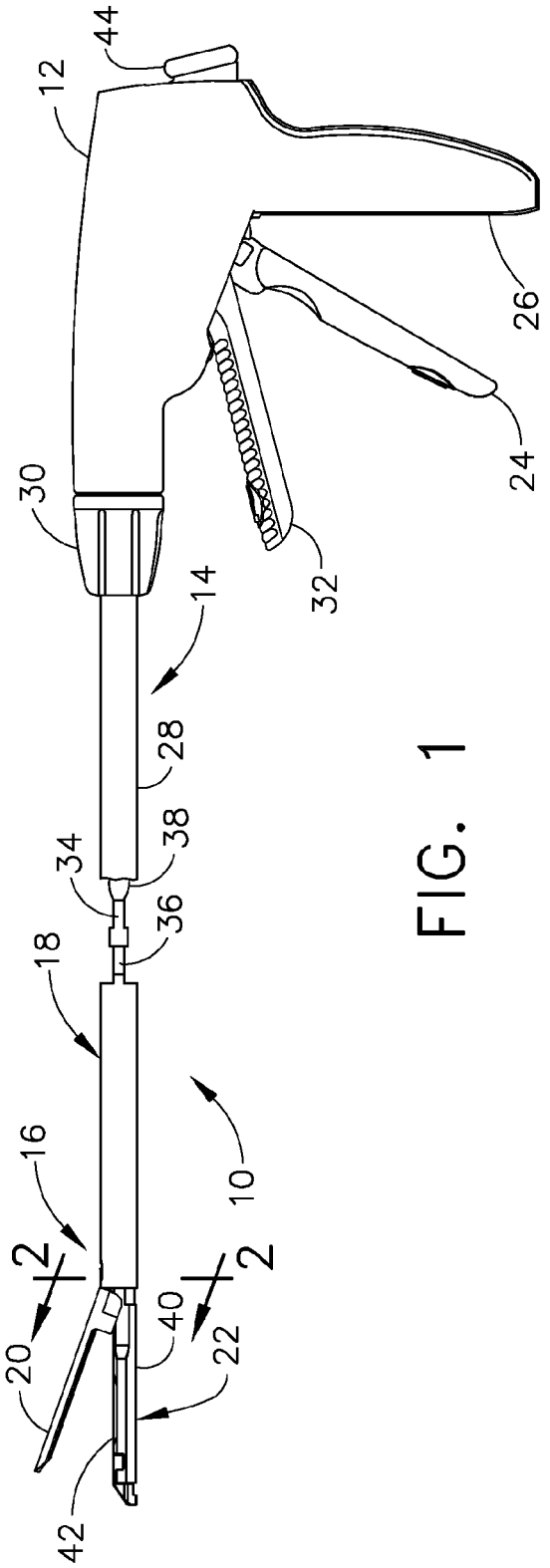
44
12
26
24
30
32
14
28
38
34
36
18
16
10
2
2
20
40
22
42

FIG. 1

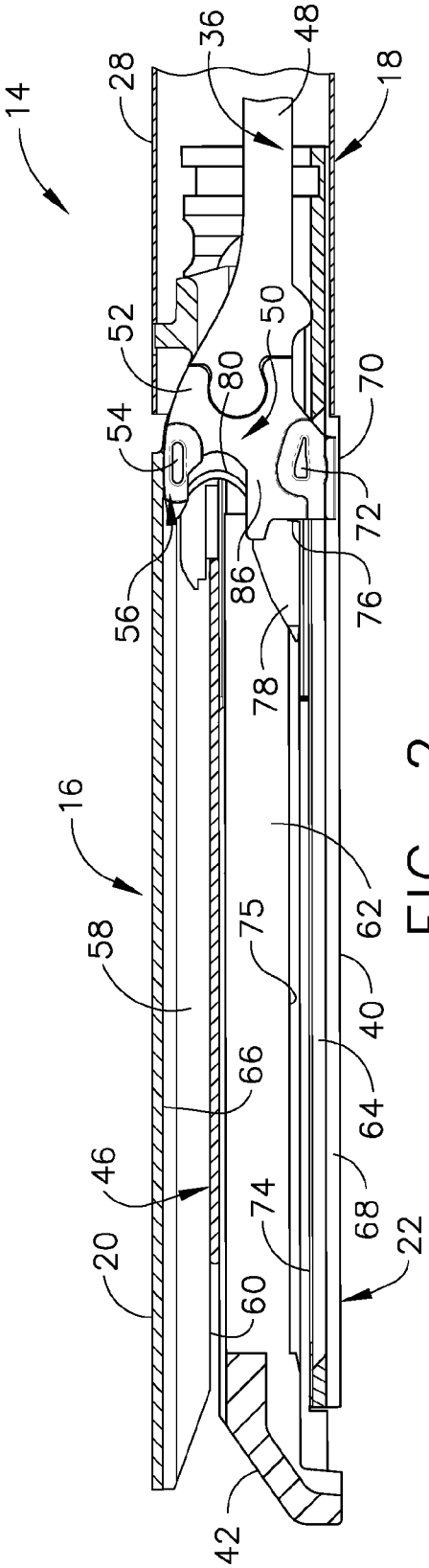
14
28
36
48
18
52
50
80
70
54
72
56
86
76
78
16
62
58
75
40
66
64
46
74
68
20
60
22
42

FIG. 2