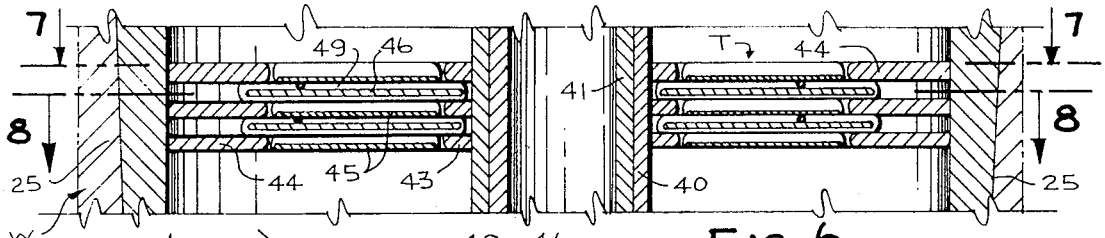

Fig. 6.

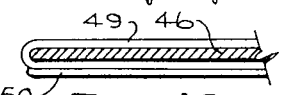

Fig. 10.

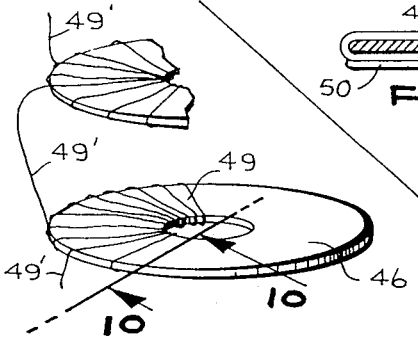

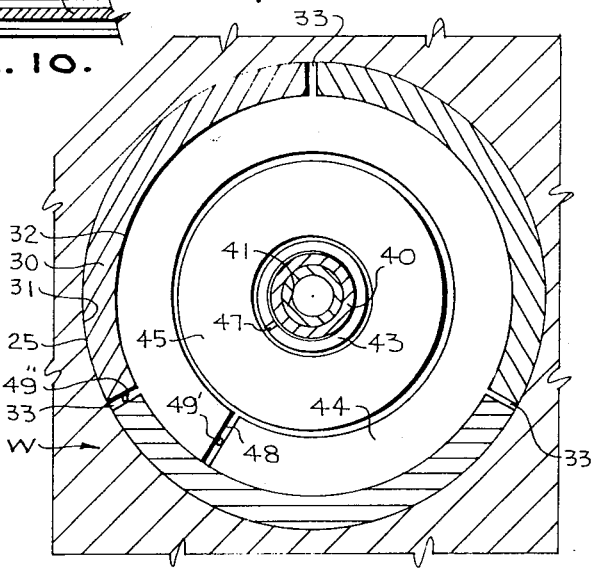

Fig. 7.

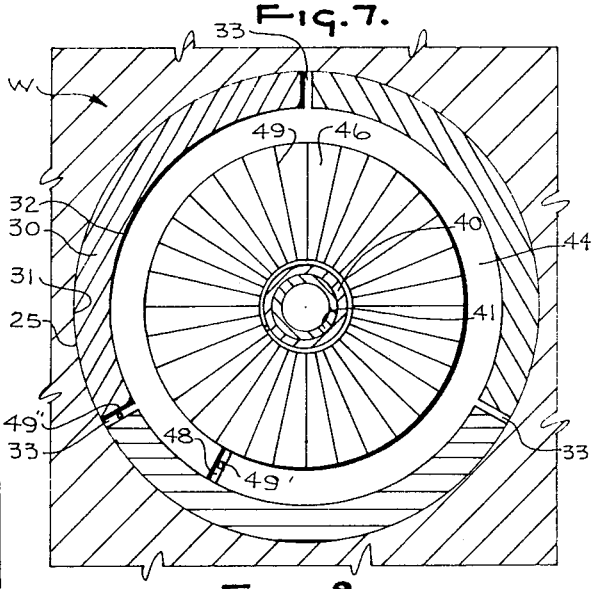

Fig. 8.

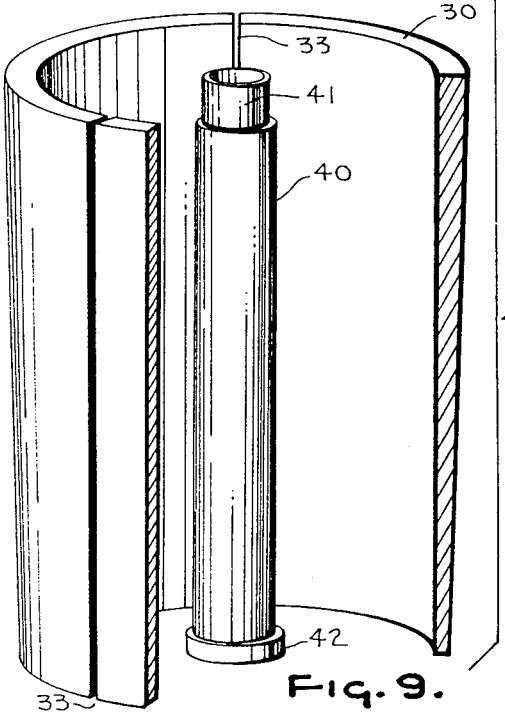

Fig. 9.