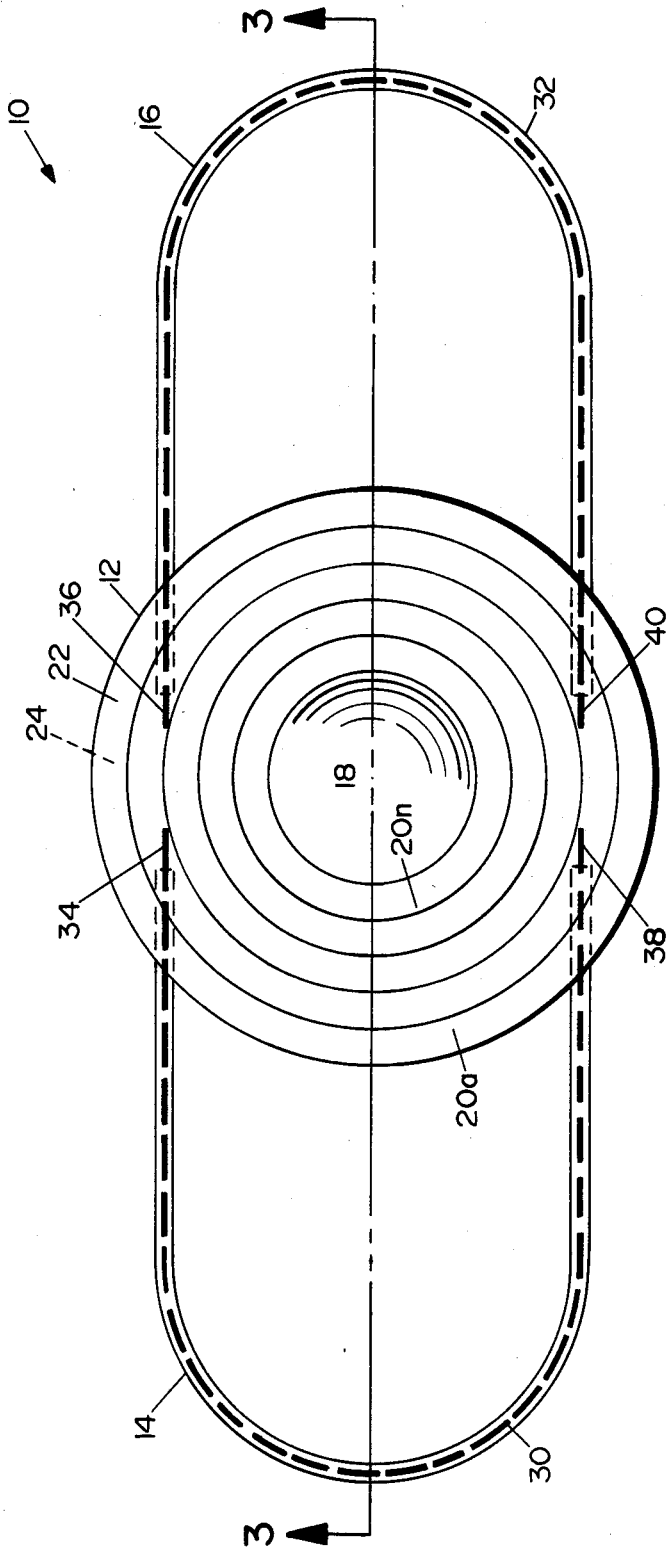
3
10
16
32
12
36
22
24
40
18
20n
34
38
20a
14
30
3

FIG. 1

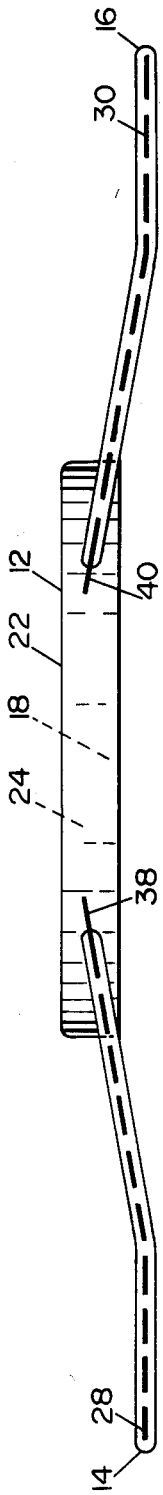
16
30
12
40
22
18
24
38
28
14

FIG. 2