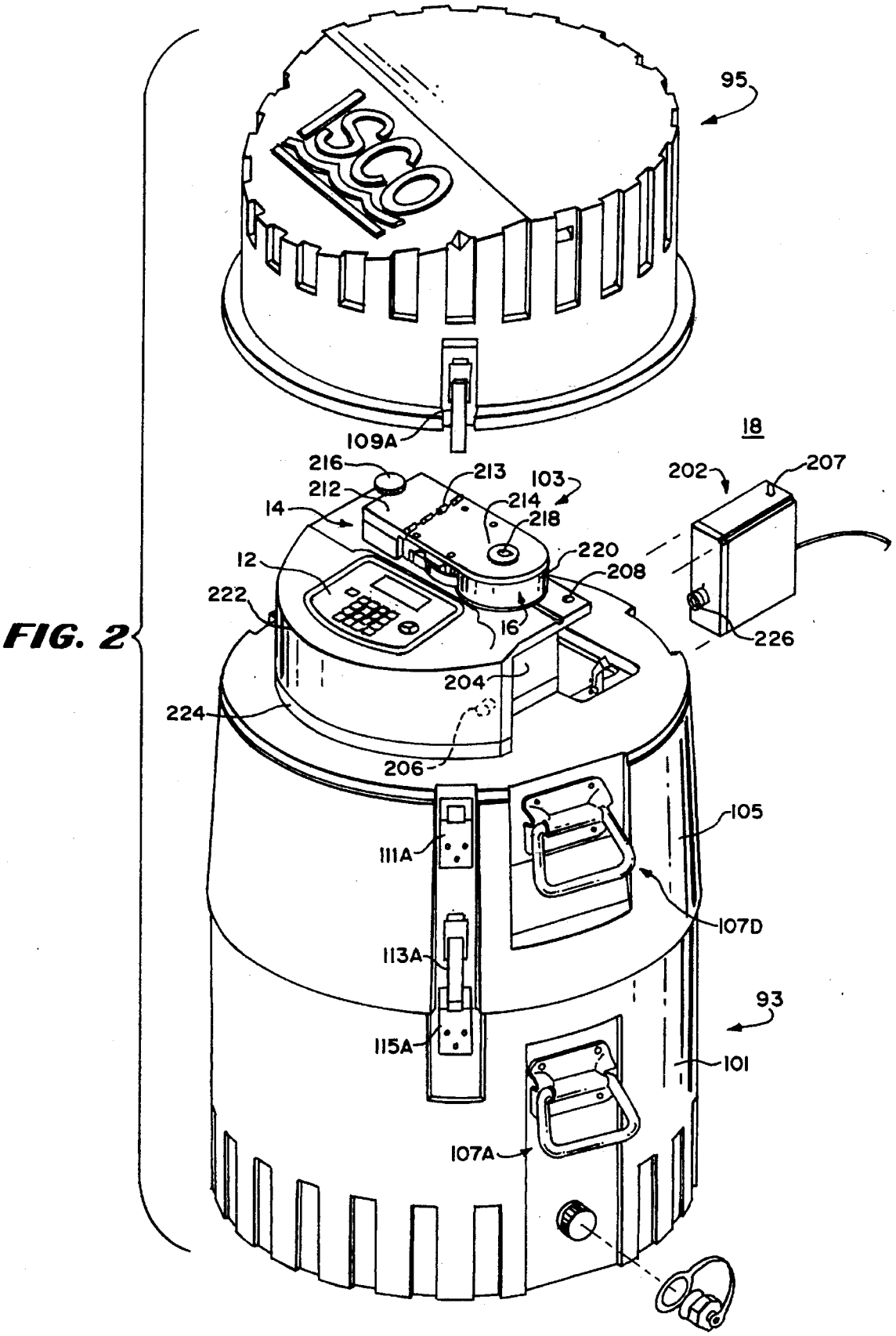
95
ISCO
109A
18
216
213
103
202
207
212
214
14
218
220
12
208
222
16
226
204
224
206
105
111A
107D
113A
93
115A
101
107A

FIG. 2