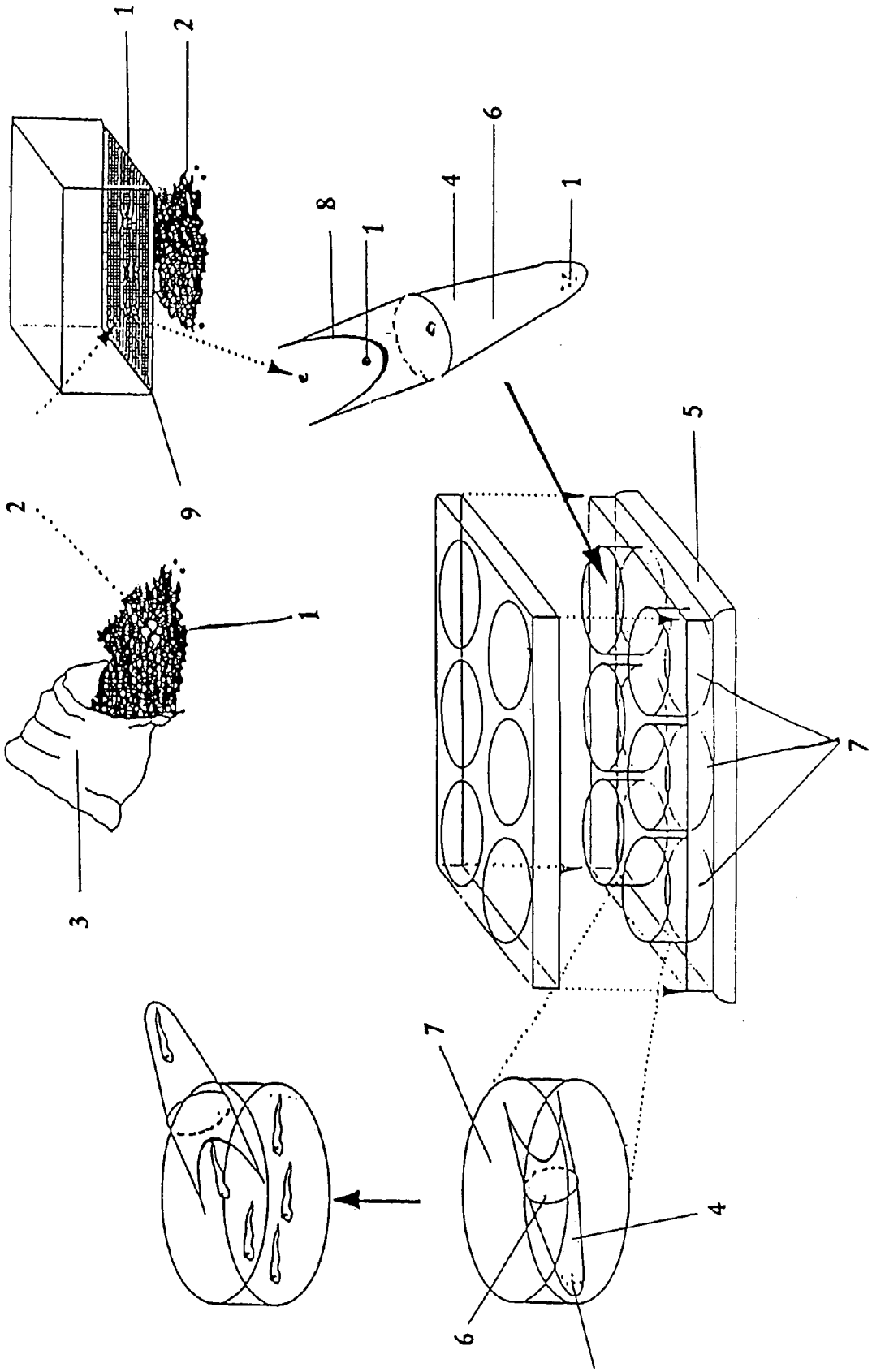
1
2
9
8
1
4
6
1
2
1
3
5
7
7
4
6