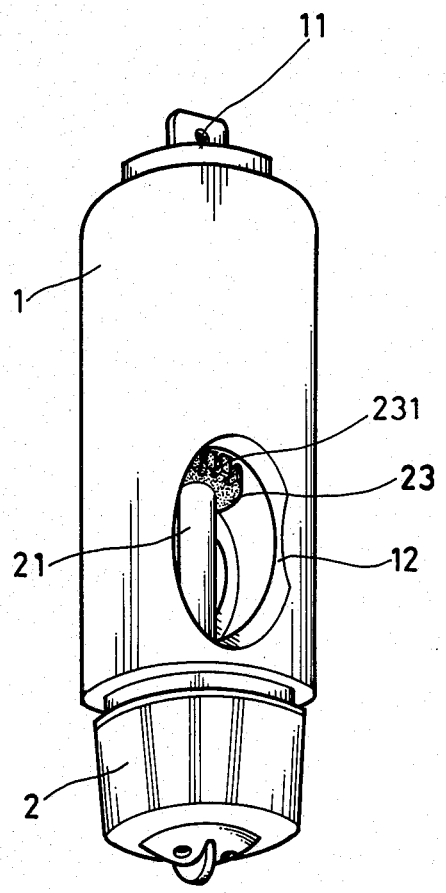

Fig. 1