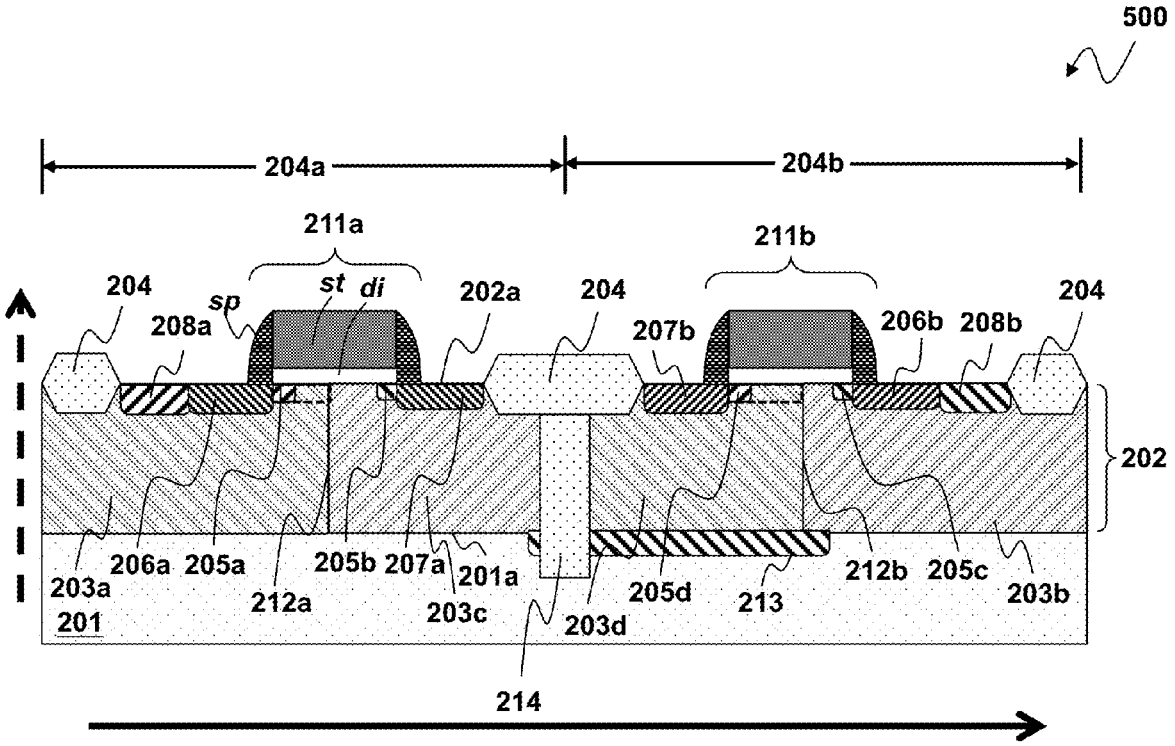
500
204a
204b
211a
211b
204
sp
st
di
202a
204
207b
206b
208b
204
208a
202
203a
206a
205a
212a
205b
207a
201a
203c
203d
205d
213
212b
205c
203b
201
214

Fig. 6