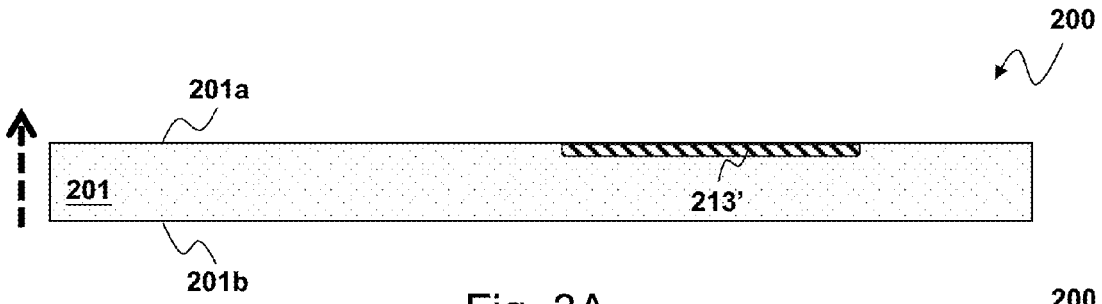

Fig. 3A

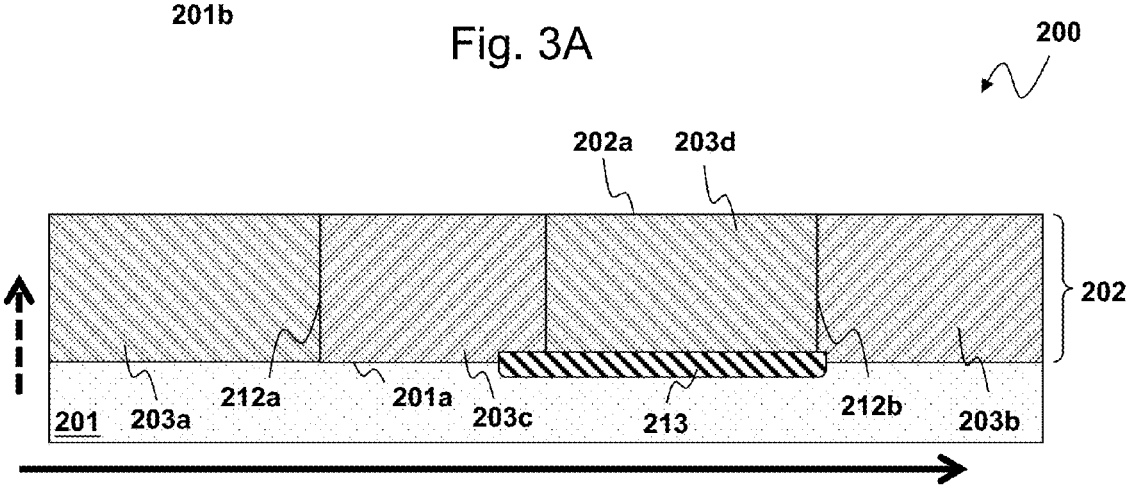

Fig. 3B

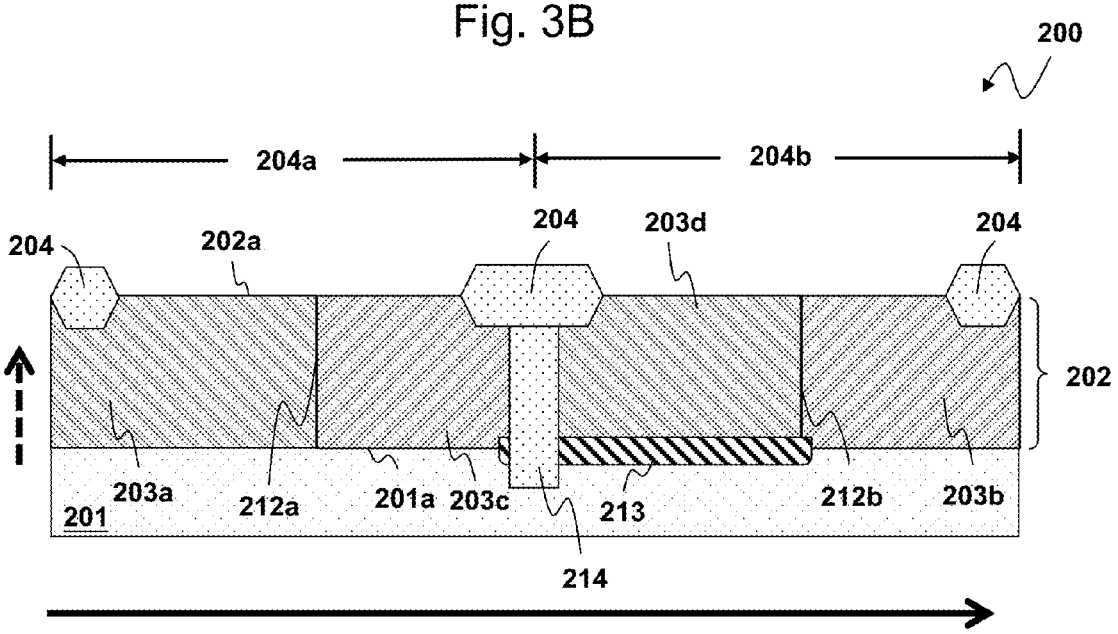

Fig. 3C