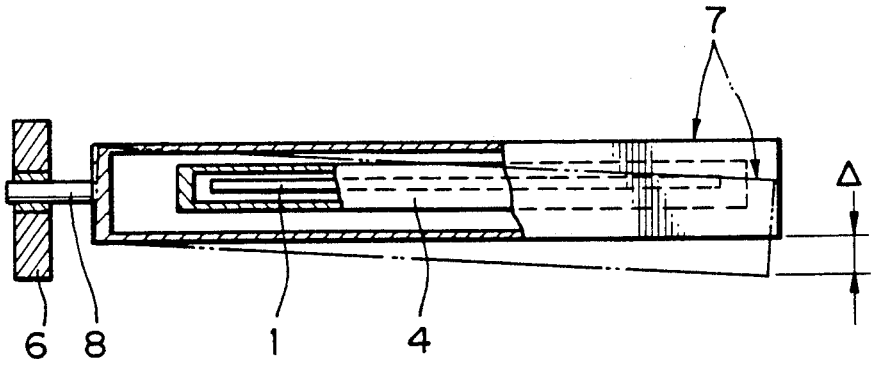Fig. 2