FIG.1

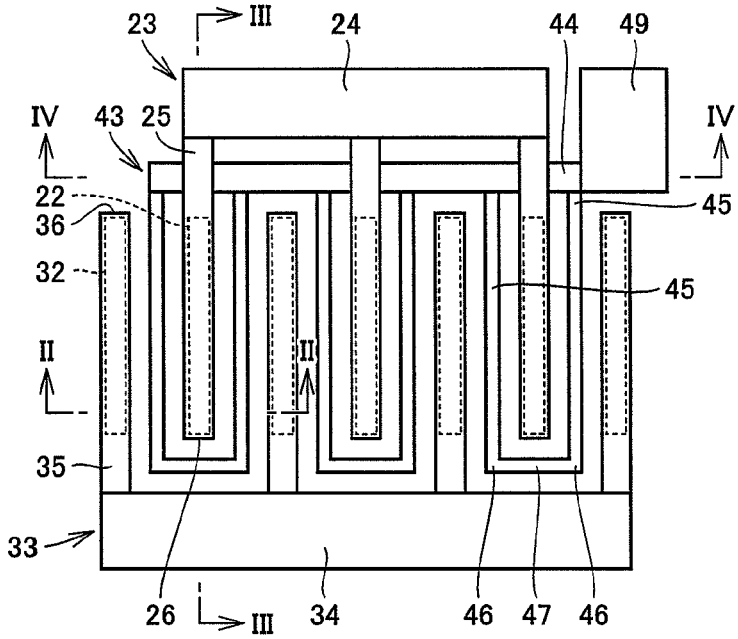
23
III
24
44
49
IV
43
25
IV
22
36
45
32
45
II
II
35
33
26
III
34
46
47
46

FIG.2

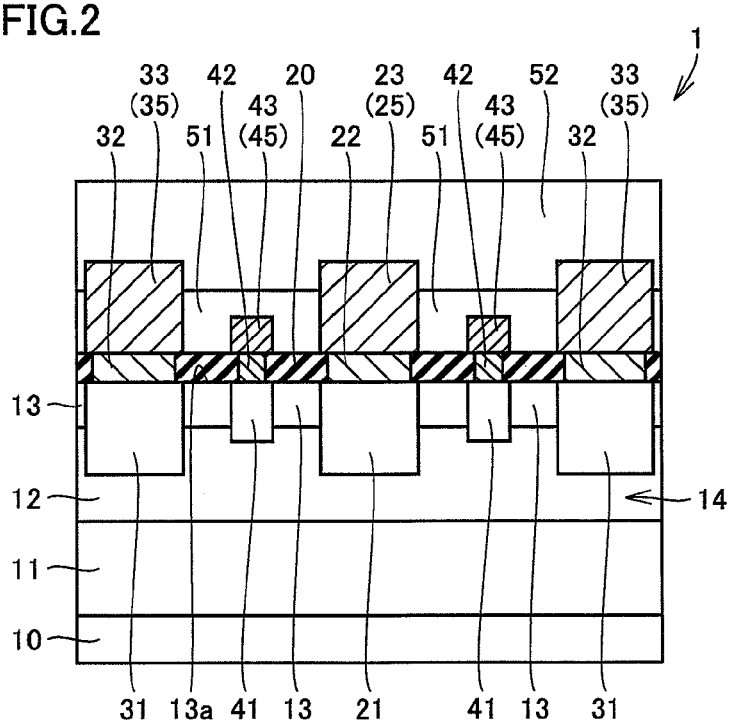
1
33
(35)
42
43
(45)
20
23
(25)
42
43
(45)
52
33
(35)
32
51
22
51
32
13
12
14
11
10
31
13a
41
13
21
41
13
31