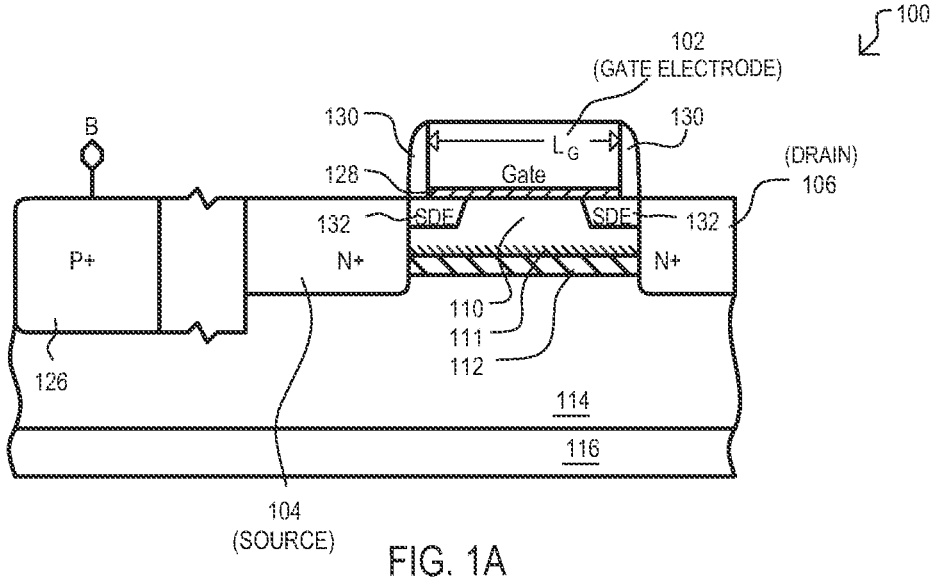

FIG. 1A

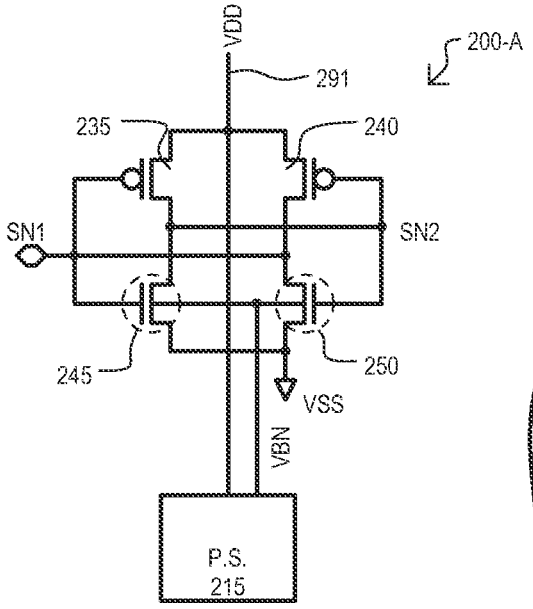

FIG. 2A-0

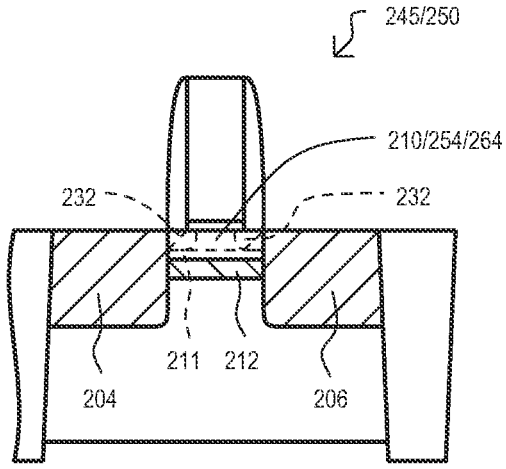

FIG. 2A-1