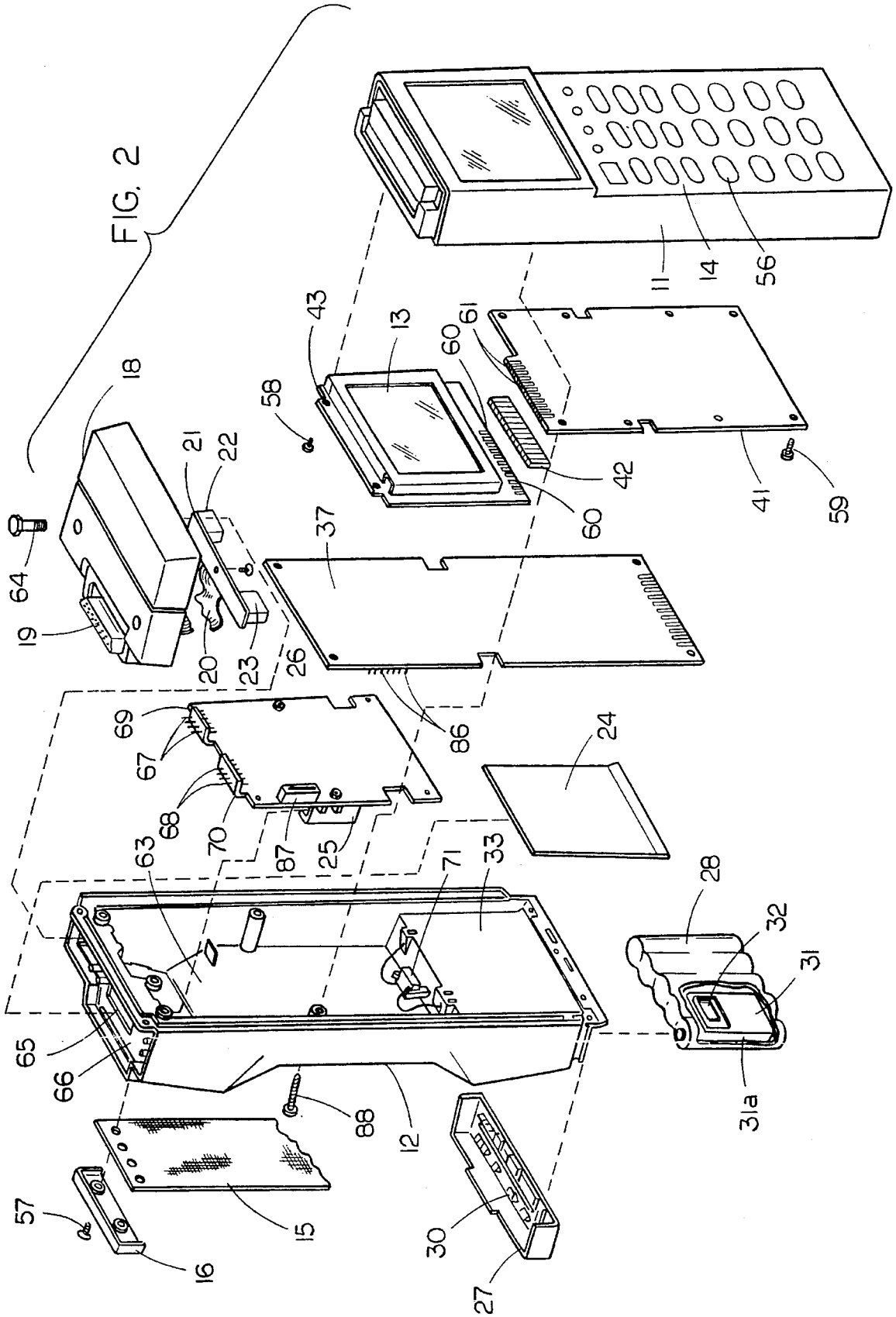
11
14
56
43
13
60
61
58
42
41
59
18
21
22
64
19
20
23
26
37
86
69
67
68
70
87
25
24
63
71
33
28
32
31
31a
65
66
88
12
57
16
15
30
27

FIG. 2