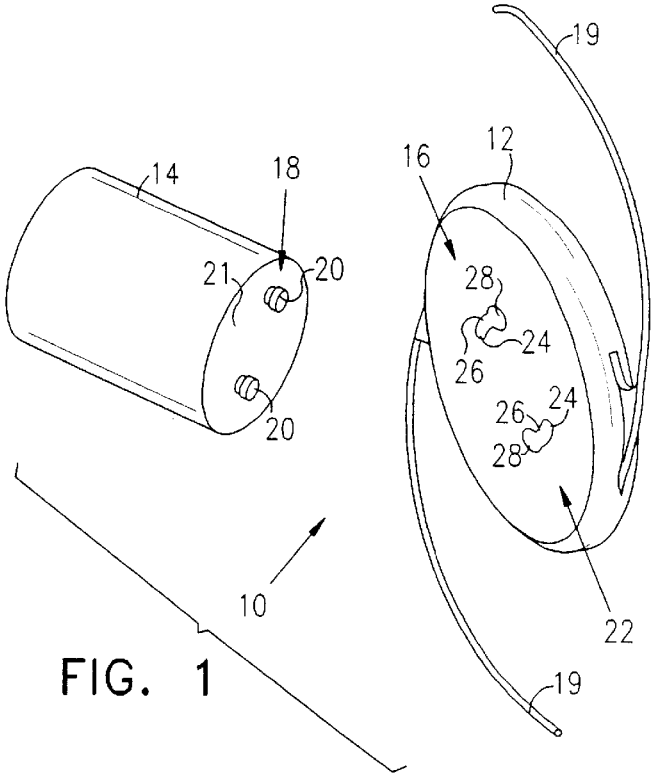
19
14
18
16
12
21
20
28
24
26
20
26
24
28
10
22
19

FIG. 1

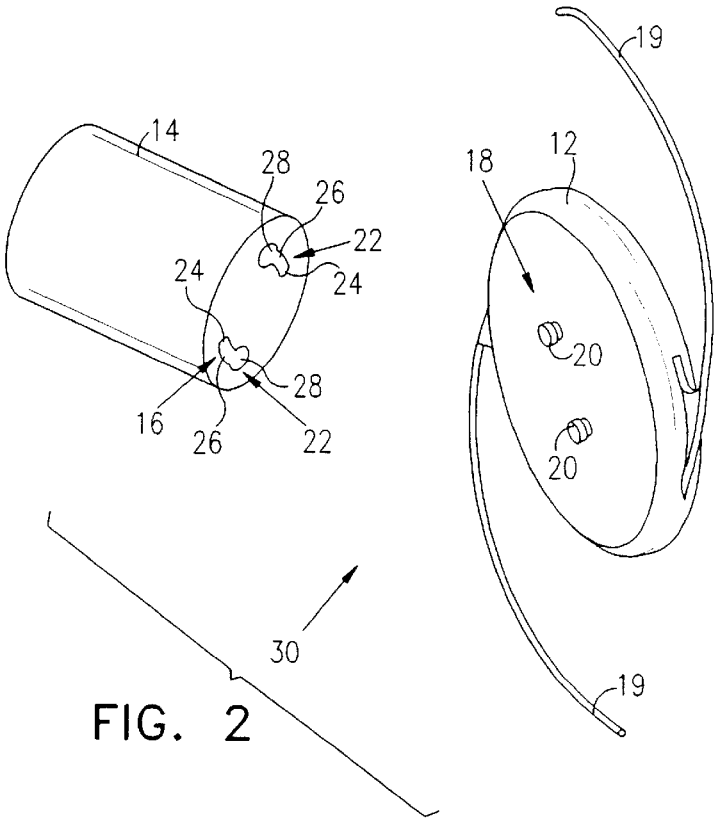
19
14
28
26
18
12
22
24
24
20
28
16
26
22
20
30
19

FIG. 2