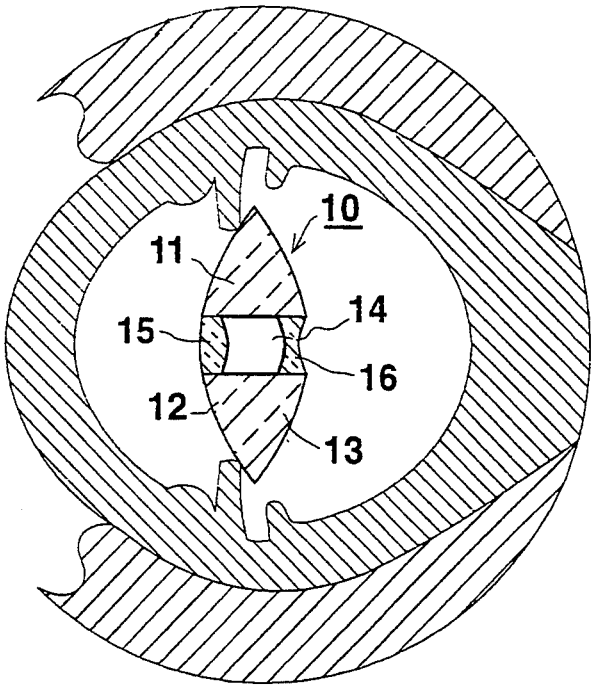

FIG . 1

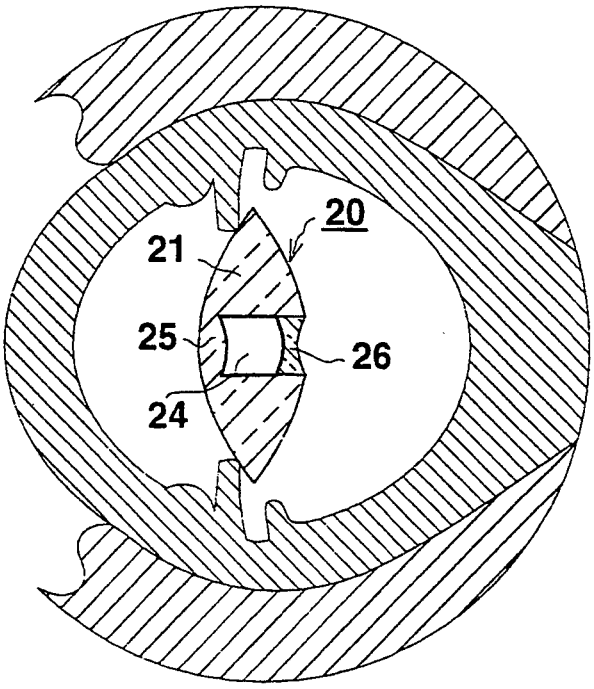

FIG . 2