FIG. 1

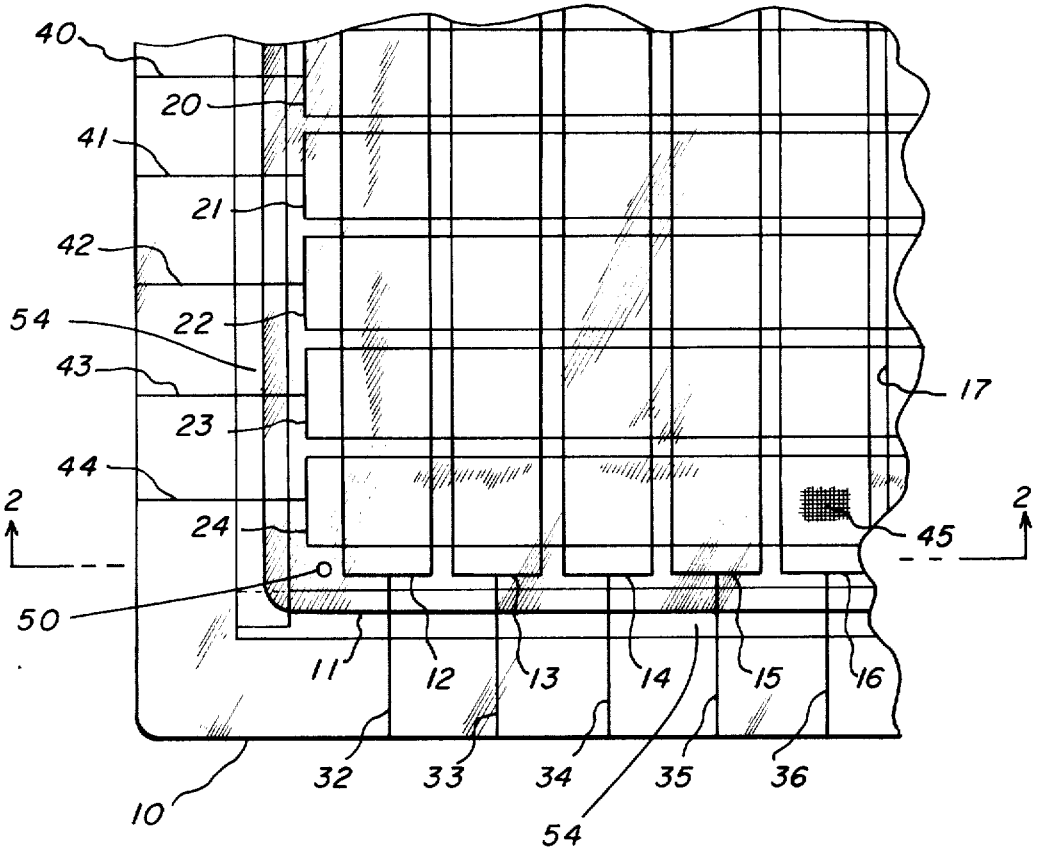

FIG. 2

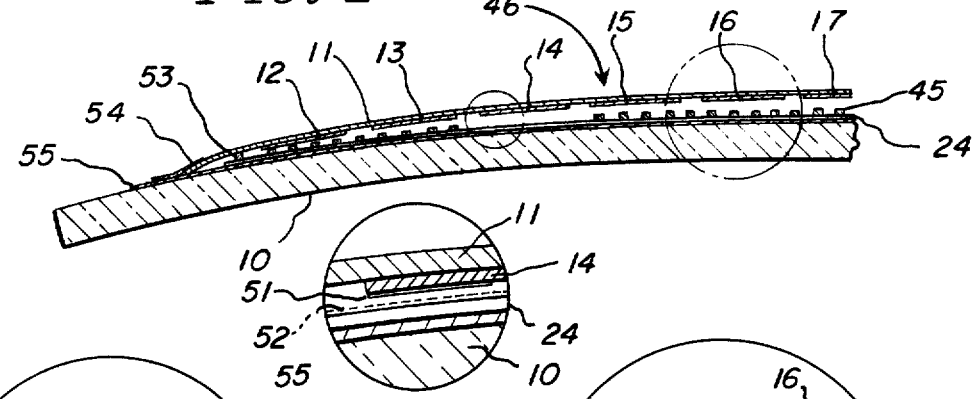

FIG. 5

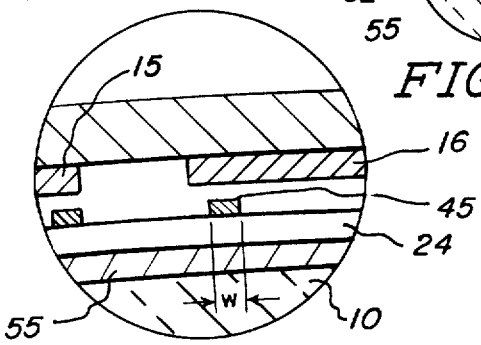

FIG. 4

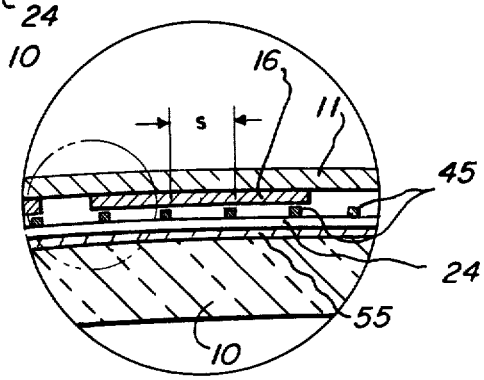

FIG. 3