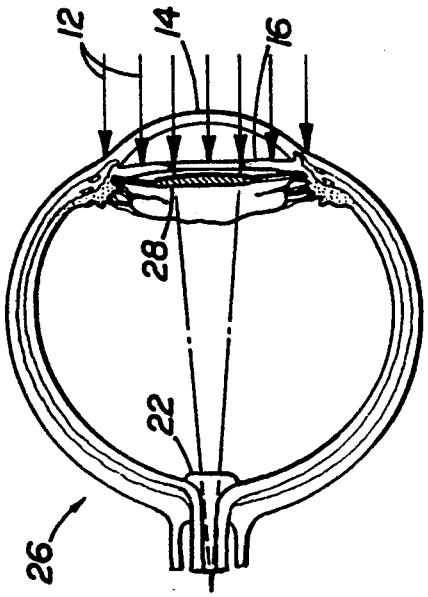

FIG.1B

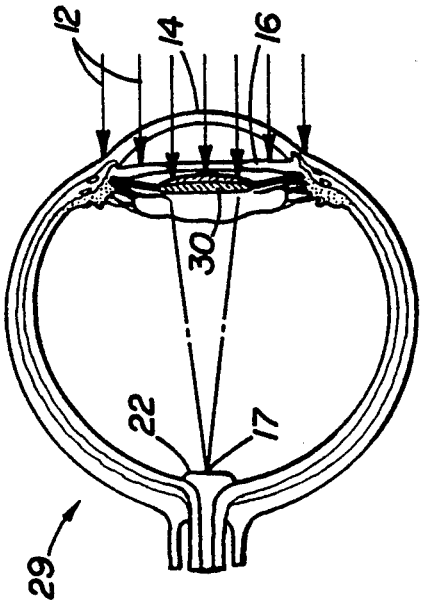

FIG.1D

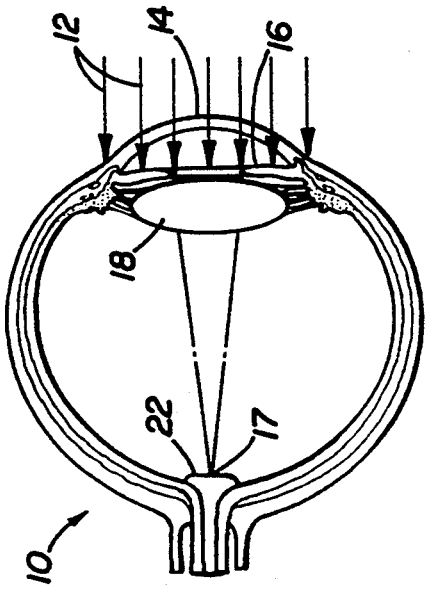

FIG.1A

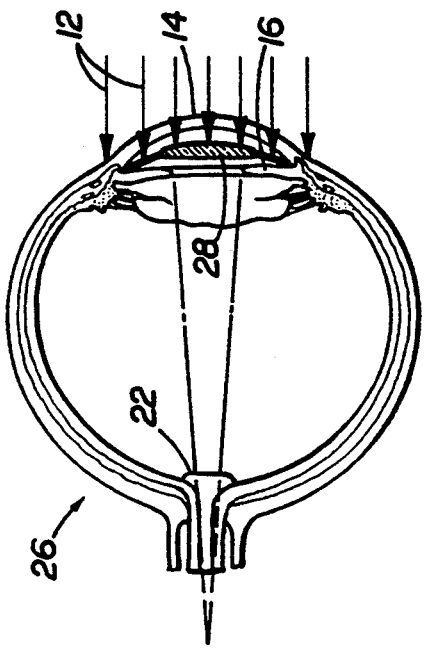

FIG.1C