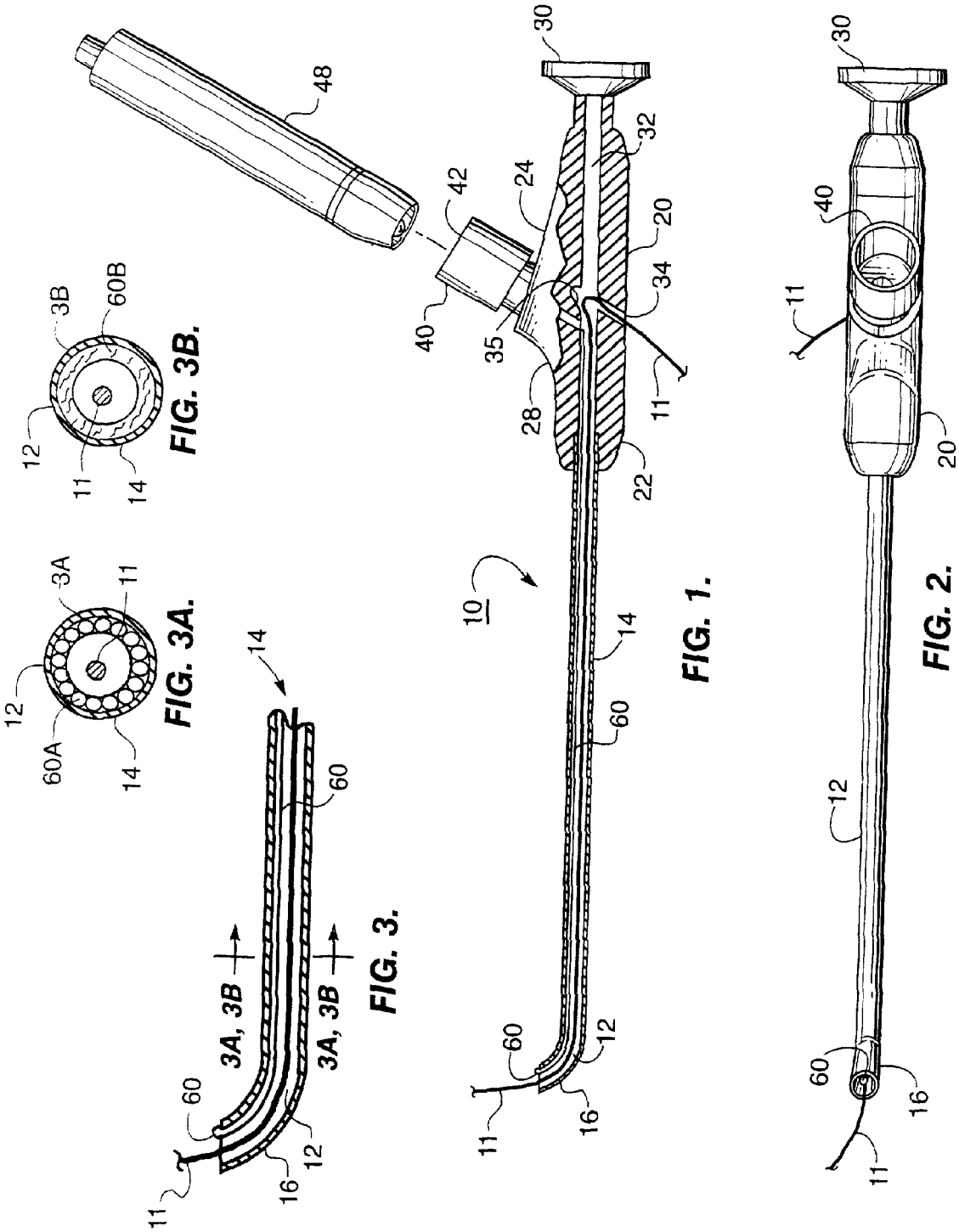

FIG. 1.

FIG. 2.

FIG. 3.

FIG. 3A.

FIG. 3B.