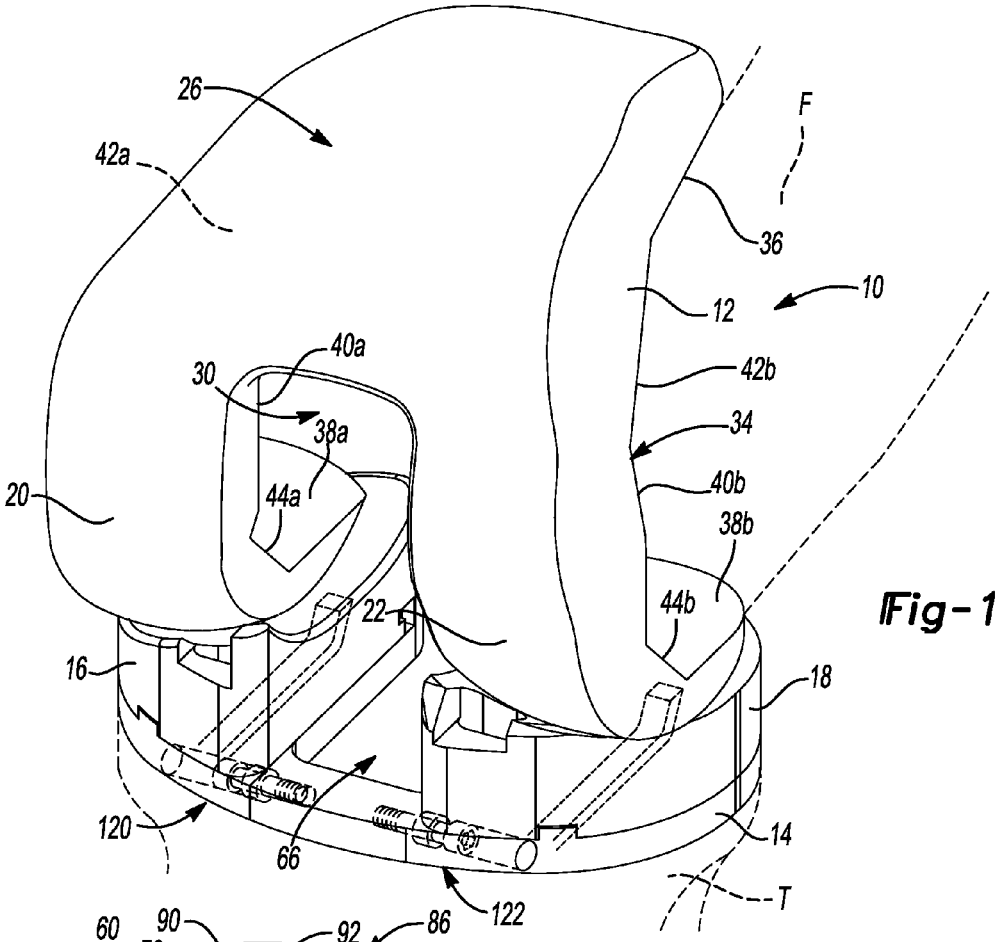
26
42a
F
36
10
12
42b
34
40b
38b
44b
18
14
T
40a
30
38a
44a
20
22
16
120
66
122

Fig-1

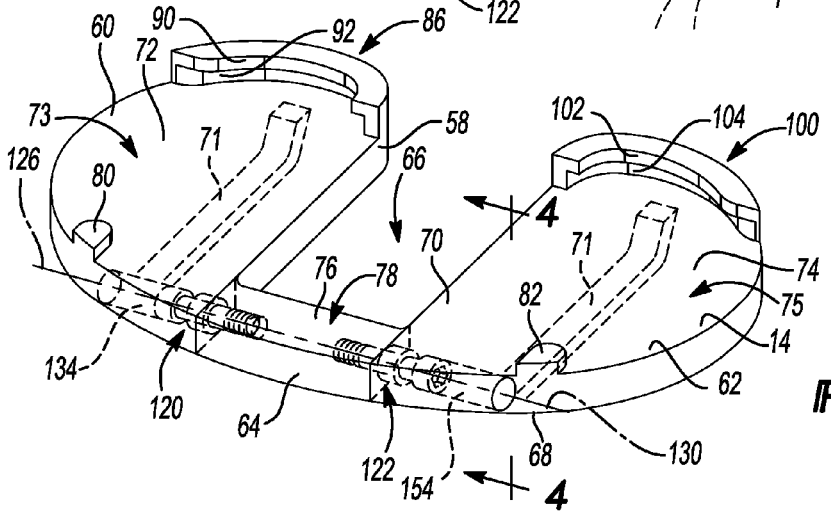
60
90
92
86
72
73
71
58
102
104
100
126
80
66
4
70
71
74
76
78
82
75
14
134
120
64
122
154
68
130
62
4

Fig-2